DRS26 / CRS28 Rider Automatic Scrubbers

Operator's Manual and Parts Schematic

Item #83006
#83007

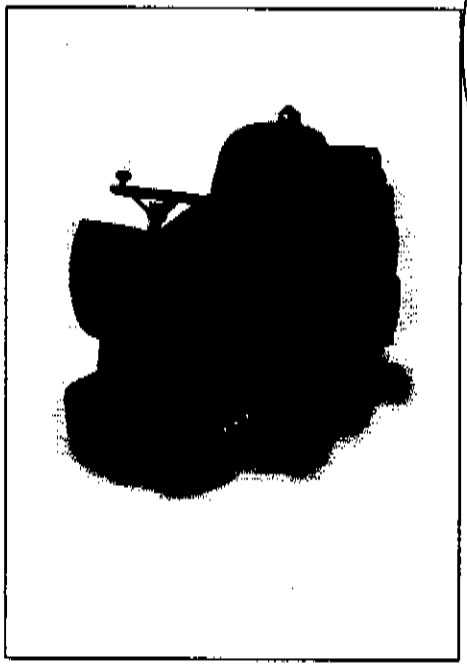

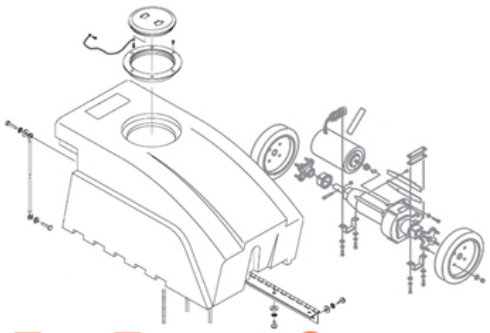

FLOOREQUIPMENTPARTS.COM

Better Resources. Better Results.
BETCO®
1001 Brown Avenue • P.O. Box 3127 • Toledo, Ohio 43607-0127
©All Rights Reserved • email@betco.com • www.betco.com

GRUPPO BAS[illegible] LAVANTE
BRUSHES BASE [illegible]SSY WITH SCRUBBING SYSTEM
GROUPE PLATEAU DES BROSSES AVEC SYSTEME DE BROSSES ROTATIVES
GRUPPE BUERSTENGESTELL MIT TELLERBUERSTENVORRICHTUNG
GRUPO BANCADA CEPILLOS CON SISTEMA CEPILLOS GIRATORIOS

→ 101003267

01A

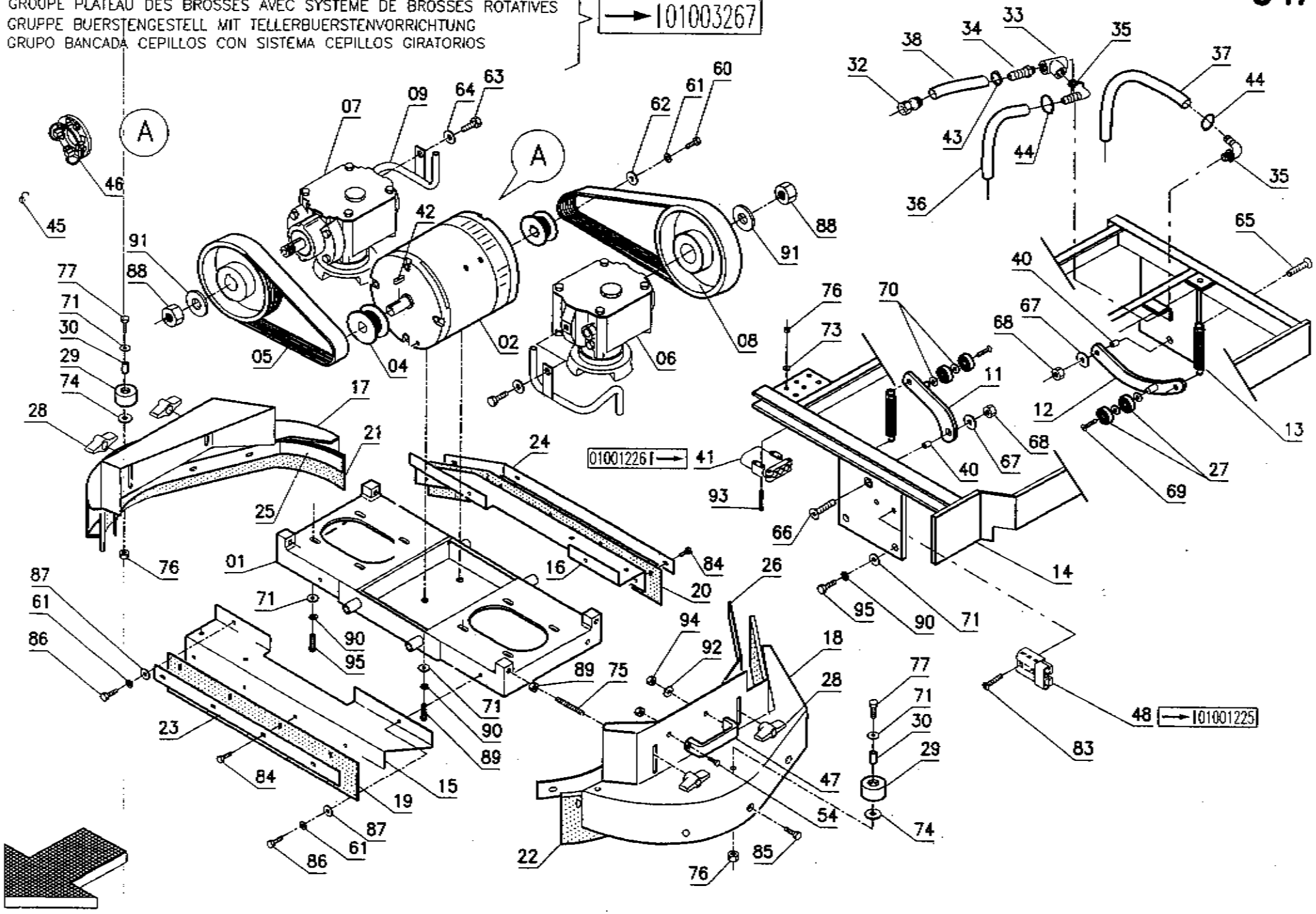

Pos.	Mod.	Codice	Q.tà	Denominazione	Description	Description	Benennung	Descripción
01		69822030	1	BASAMENTO SPAZZOLE	BRUSHES BASE	EMBASE DES BROSSES	BÜRSTENGESTELL	BANCADA CEPILLOS
02		68230240	1	MOTORE 36V	MOTOR	MOTEUR	MOTOR	MOTOR
04		69420210	1	PULEGGIA MOTORE	PULLEY	POULIE	RIEMENSCHEIBE	POLEA
05		70130011	2	CINGHIA POLY V J8-584	BELT	COURROIE	RIEMEN	CORREA
06		A2050011	1	ASSIEME RIDUTTORE SN	REDUCTION GEAR ASSY, LEFT	REDUCTEUR COMPL. GAUCHE	GETRIEBE KOMPL. LINKS	GRUPO REDUCTOR IZQUIERDO
07		A2050012	1	ASSIEME RIDUTTORE DX	REDUCTION GEAR ASSY, RIGHT	REDUCTEUR COMPL. DROITE	GETRIEBE KOMPL. RECHTS	GRUPO REDUCTOR DERECHO
08		69420240	2	PULEGGIA CONDOTTA	PULLEY	POULIE	RIEMENSCHEIBE	POLEA
09		41801180	2	TUBO	PIPE	TUBE	ROHR	TUBO
11		42201280	1	TENDICINGHIA	TIGHTENER	TENDEUR	SPANNER	TENDEDOR
12		42201290	1	TENDICINGHIA	TIGHTENER	TENDEUR	SPANNER	TENDEDOR
13		69220460	2	MOLLA	SPRING	RESSORT	FEDER	RESORTE
14		42201210	1	ATTACCO BASAMENTO	COUPLING	ATTAQUE	KUPPLUNG	ACOPLAMIENTO
15		42201240	1	SUPPORTO PARASPRUZZI	SUPPORT	SUPPORT	HALTERUNG	SOPORTE
16		42201260	1	SUPPORTO PARASP. POST.	SUPPORT	SUPPORT	HALTERUNG	SOPORTE
17		42201250	1	SUPPORTO PARASP. DX	SUPPORT	SUPPORT	HALTERUNG	SOPORTE
18		42201270	1	SUPPORTO PARASP. SN	SUPPORT	SUPPORT	HALTERUNG	SOPORTE
19		67622300	1	PARASPRUZZI ANT.	SPLASH GUARD	BAVETTE DE PROTECTION	SPRITZGUMMI	PARASALPICADURAS
20		67622320	1	SUPPORTO PARASP. POST	SUPPORT	SUPPORT	HALTERUNG	SOPORTE
21		67622310	1	PARASPRUZZI DX	SPLASH GUARD	BAVETTE DE PROTECTION	SPRITZGUMMI	PARASALPICADURAS
22		67622330	1	PARASPRUZZI SN	SPLASH GUARD	BAVETTE DE PROTECTION	SPRITZGUMMI	PARASALPICADURAS
23		68822200	1	LAMA PREMIGOMMA ANT.	BLADE	PLAQUETTE	LEISTE	LISTON
24		68822220	1	LAMA PARASP. POST	BLADE	PLAQUE	PLATTE	LISTON
25		68822210	1	LAMA PARASP. DX	BLADE	PLAQUE	PLATTE	LISTON
26		68822230	1	LAMA PARASP.SN	BLADE	PLAQUE	PLATTE	LISTON
27		70511506	4	CUSCINETTO SF.6202-2RS	BEARING	ROULEMENT	LAGER	COJINETE
28		42103120	4	GALLETTO	WING NUT	PAPILLON	FLÜGELSCHRAUBE	POMO
29		67020010	2	RUOTA PARACOLPI	WHEEL	ROUE	RAD	RUEDA
30		69104050	2	BOCCOLA	BUSHING	BAGUE	BUCHSE	CASQUILLO
32		74570004	1	RACCORDO RAPIDO ½	PIPE	RACCORD	STUTZEN	RACOR
33		74530001	1	RACCORDO A T DA 1/2 G- F.	T-FITTING	RACCORD A T	T-VERSCHRAUBUNG	CODO DE TRES BOCAS
34		40337040	1	PORTAGOMMA 1/2" D.16	CONNECTOR	RACCORD	SCHLAUCHANSCHLUSS	EMPALME TUBO DE GOMA
35		74520015	2	PORTAGOMMA 1/2M. D.13	CONNECTOR	RACCORD	SCHLAUCHANSCHLUSS	EMPALME TUBO DE GOMA
36		67523290	1	TUBO	PIPE	TUBE	ROHR	TUBO
37		67523280	1	TUBO	PIPE	TUBE	ROHR	TUBO
38		67522380	1	TUBO DI GOMMA	HOSE	TUYAU	SCHLAUCH	TUBO DE GOMA
40		69105030	2	BOCCOLA	BUSHING	BAGUE	BUCHSE	CASQUILLO
41		72700014	1	CONNETTORE MASCHIO 80A	CONNECTOR MALE	CONNECTEUR MALE	STECKER MIT ZAPFEN	CONECTOR MACHO
42		70406064	2	CHIAVETTA 6X6X20	KEY	CLAVETTE	KEIL	CLAVIJA
43		74220061	1	FASCETTA A VITE	CLAMP	COLLIER	BRIDE	ABRAZADERA
44		74210001	2	FASCETTA PLASTICA	CLAMP	COLLIER	BRIDE	ABRAZADERA
45		71710182	4	SPAZZOLA MOTORE	CARBON BRUSH MOTOR	CHARBON MOTEUR	KOHLEBÜRSTE	ESCOBILLA MOTOR
46		72901015	1	PORTASPAZZOLE COMPLETO	CARBON BRUSH HOLDER ASSY	PORTE-CHARBON COMPLET	KOHLEHALTERUNG KOMPLETT	PORTAESCOBILLAS COMPLETO
47		74100302	1	MANIGLIA	HANDLE	MANCHE	HANDGRIFF	MANILLA
48		72700010	1	CONNETTORE	CONNECTOR	CONNECTEUR	LADESTECKER	CONECTOR
60		70910607		VITE M6X16 TE UNI 5739	SCREW	VIS	SCHRAUBE	TORNILLO
61		71106009		RONDELLA GROWER Ø6	LOCK WASHER	RONDELLE FREIN	ZAHNSCHEIBE	ARANDELA DENTADA
62		71106007		RONDELLA Ø6x24 UNI 6593	WASHER	RONDELLE	UNTERLAGSCHEIBE	ARANDELA
63		70911001		VITE M10x12 TE UNI 5739	SCREW	VIS	SCHRAUBE	TORNILLO
64		71110002		RONDELLA Ø10x21 UNI 6592	WASHER	RONDELLE	UNTERLAGSCHEIBE	ARANDELA
65		70911029		VITE M10X35 TE UNI 5739 INOX	SCREW	VIS	SCHRAUBE	TORNILLO
66		70981004		VITE M10x40 TPSEI UNI 5933	SCREW	VIS	SCHRAUBE	TORNILLO
67		71110005		RONDELLA Ø10x30 UNI 6593	WASHER	RONDELLE	UNTERLAGSCHEIBE	ARANDELA
68		71021002		DADO AUTOBL. M10 UNI 7474	LOCK NUT	ECROU AUTOBLOQUANT	STOPMUTTER	TUERCA AUTOBLOCANTE
69		70980809		VITE M8X18 TPSEI UNI5933	SCREW	VIS	SCHRAUBE	TORNILLO
70		[illegible]5002		RONDELLA Ø15x28 OTTONE	WASHER	RONDELLE	UNTERLAGSCHEIBE	ARANDELA

GRUPPO BAS. O LAVANTE
BRUSHES BASE ASSY WITH SCRUBBING SYSTEM
GROUPE PLATEAU DES BROSSES AVEC SYSTEME DE BROSSES ROTATIVES
GRUPPE BUERSTENGESTELL MIT TELLERBUERSTENVORRICHTUNG
GRUPO BANCADA CEPILLOS CON SISTEMA CEPILLOS GIRATORIOS

→ 101003267

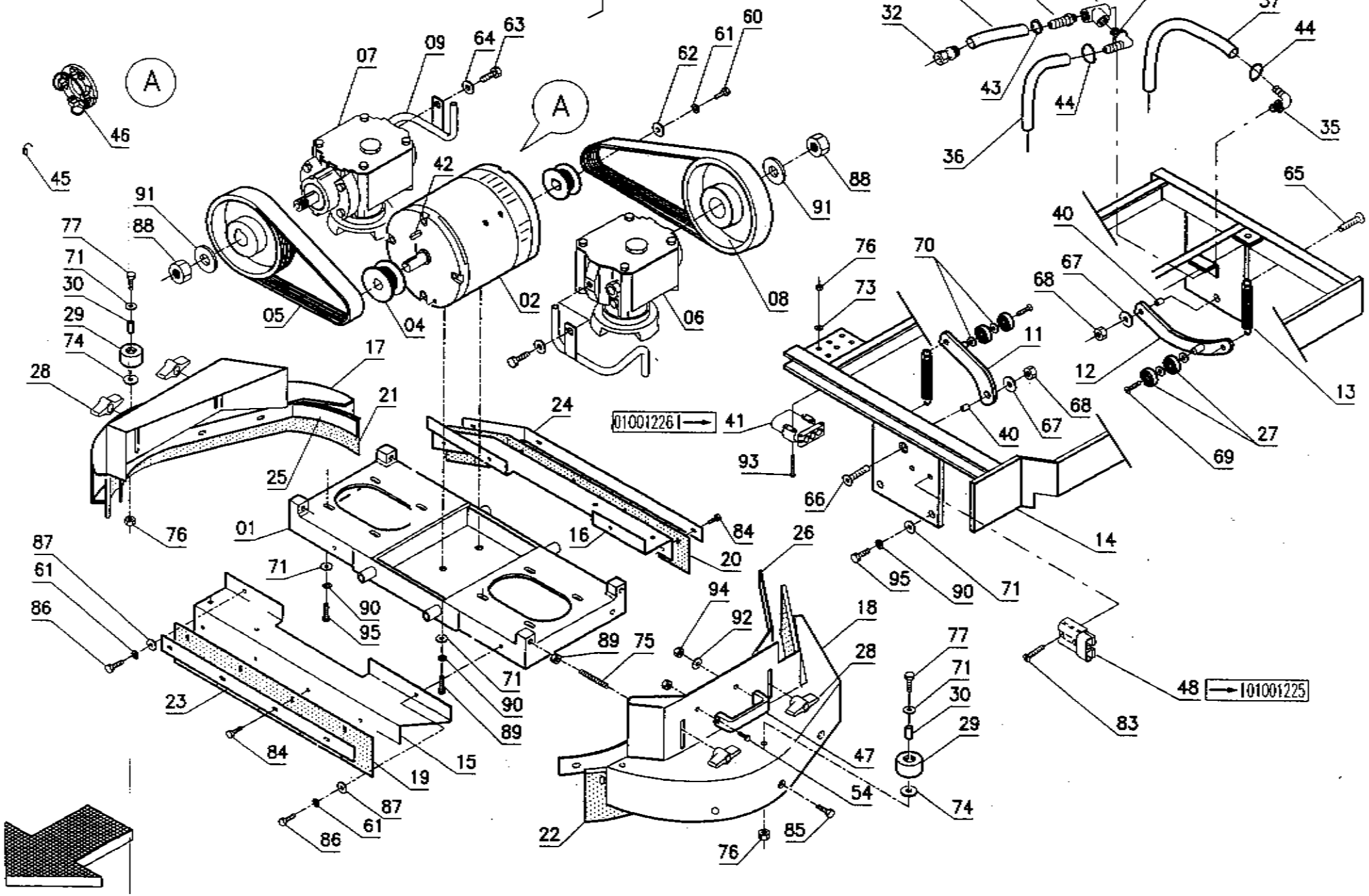

Pos.	Mod.	Codice	Q.tà	Denominazione	Description	Description	Benennung	Descripción
71		71108003		RONDELLA Ø8x17 UNI 6592	WASHER	RONDELLE	UNTERLAGSCHEIBE	ARANDELA
73		71104003		RONDELLA Ø4x12 UNI 6593	WASHER	RONDELLE	UNTERLAGSCHEIBE	ARANDELA
74		71108007		RONDELLA Ø9x24 UNI 6593	WASHER	RONDELLE	UNTERLAGSCHEIBE	ARANDELA
75		70960806		GRANO M8x60 E.I. UNI 5923	DOWEL	VIS	MADENSCHRAUBE	TORNILLO
76		71020401		DADO AUTOBL. M4 UNI 7473	LOCK NUT	ECROU AUTOBLOQUANT	STOPMUTTER	TUERCA AUTOBLOCANTE
77		70910810		VITE M8x30 TE UNI 5739	SCREW	VIS	SCHRAUBE	TORNILLO
83		70940304		VITE M3X25 TCTC UNI 7687 ZINC	SCREW	VIS	SCHRAUBE	TORNILLO
84		70910504		VITE M5x16 TE INOX UNI 5739	SCREW	VIS	SCHRAUBE	TORNILLO
85		70980608		VITE M6x25 TPSEI UNI 5933 INOX	SCREW	VIS	SCHRAUBE	TORNILLO
86		70910602		VITE M6x10 TE UNI 5739 INOX	SCREW	VIS	SCHRAUBE	TORNILLO
87		71106006		RONDELLA Ø 6x18 INOX UNI 6593	WASHER	RONDELLE	UNTERLAGSCHEIBE	ARANDELA
88		71021601		DADO M16x1.5 AUT. UNI 7474	LOCK NUT	ECROU AUTOBLOQUANT	STOPMUTTER	TUERCA AUTOBLOCANTE
89		70910804		VITE M8X20 TE UNI 5739	SCREW	VIS	SCHRAUBE	TORNILLO
90		71108009		RONDELLA Ø8 GROWER	WASHER	RONDELLE	UNTERLAGSCHEIBE	ARANDELA
91		71116002		RONDELLA Ø16x30 UNI 6592	WASHER	RONDELLE	UNTERLAGSCHEIBE	ARANDELA
92		71106002		RONDELLA Ø6x12 INOX UNI 6592	WASHER	RONDELLE	UNTERLAGSCHEIBE	ARANDELA
93		70910406		VITE M4X40 TE UNI 5739	SCREW	VIS	SCHRAUBE	TORNILLO
94		71020602		DADO AUT. M6 INOX UNI 7474	LOCK NUT	ECROU AUTOBLOQUANT	STOPMUTTER	TUERCA AUTOBLOCANTE
95		70910808		VITE M8x25 TE UNI 5739	SCREW	VIS	SCHRAUBE	TORNILLO

GRUPPO BAS. D LAVANTE
BRUSHES BAS. SY WITH SCRUBBING SYSTEM
GROUPE PLATEAU DES BROSSES AVEC SYSTEME DE BROSSES ROTATIVES
GRUPPE BUERSTENGESTELL MIT TELLERBUERSTENVORRICHTUNG
GRUPO BANCADA CEPILLOS CON SISTEMA CEPILLOS GIRATORIOS

01003268 |→

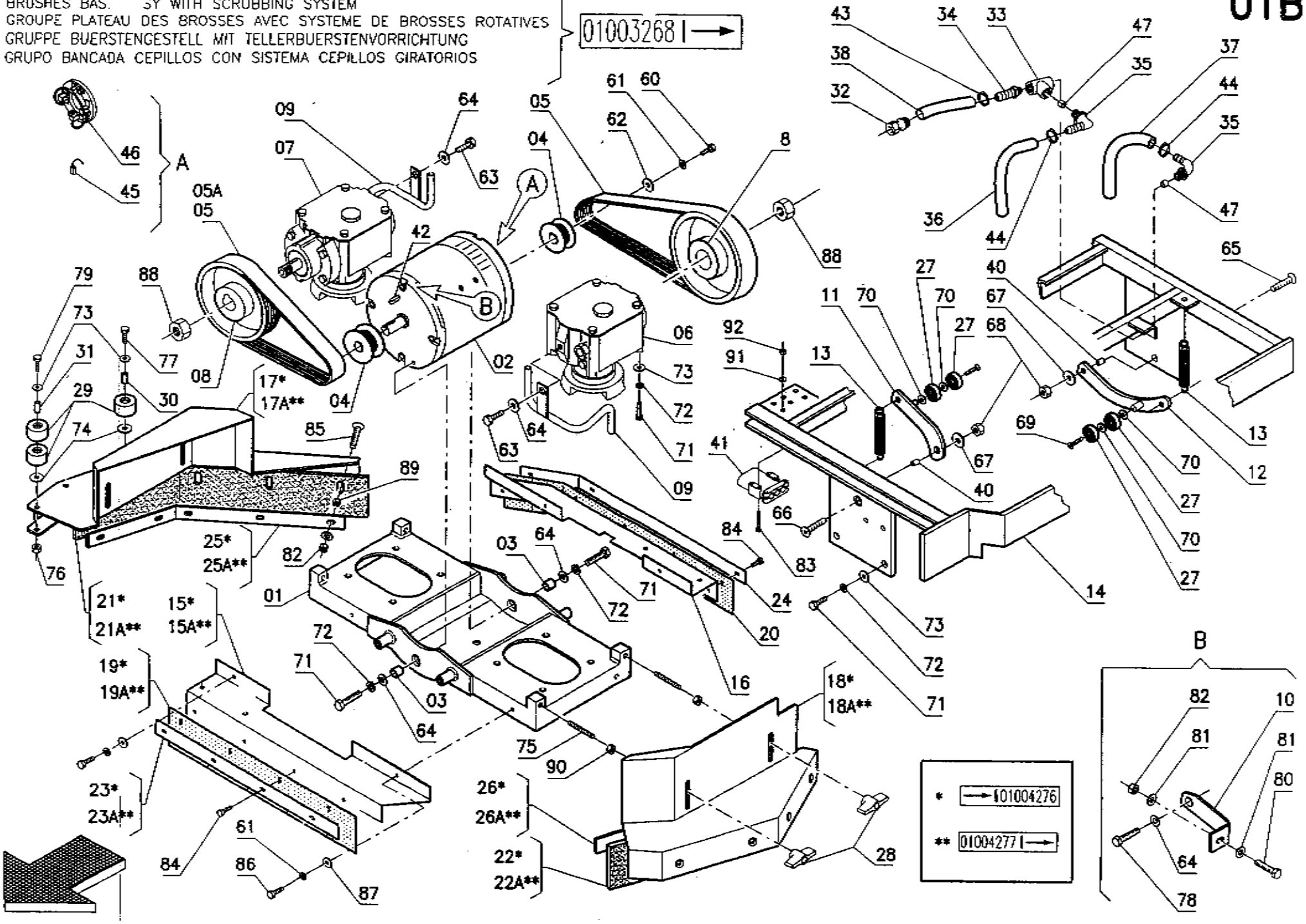

Pos.	Mod.	Codice	Q.tà	Denominazione	Description	Description	Benennung	Descripción
01		69822030	1	BASAMENTO SPAZZOLE	BRUSHES BASE	EMBASE DES BROSSES	BÜRSTENGESTELL	BANCADA CEPILLOS
02		68230230	1	MOTORE 36V-900W	MOTOR	MOTEUR	MOTOR	MOTOR
03		69105100	2	BOCCOLA	BUSHING	BAGUE	BUCHSE	CASQUILLO
04		69420220	2	PULEGGIA MOTORE	PULLEY	POULIE	RIEMENSCHEIBE	PULEA
05		70130011	2	CINGHIA POLY V J8-584	BELT	COURROIE	RIEMEN	CORREA
06		A2050006	1	ASSIEME RIDUTTORE SN	REDUCTION GEAR ASSY, LEFT	REDUCTEUR COMPL. GAUCHE	GETRIEBE KOMPL. LINKS	GRUPO REDUCTOR IZQUIERDO
07		A2050007	1	ASSIEME RIDUTTORE DX	REDUCTION GEAR ASSY, RIGHT	REDUCTEUR COMPL. DROITE	GETRIEBE KOMPL. RECHTS	GRUPO REDUCTOR DERECHO
08		69420240	2	PULEGGIA CONDOTTA	PULLEY	POULIE	RIEMENSCHEIBE	POLEA
09		41801180	2	TUBO	PIPE	TUBE	ROHR	TUBO
10		42201340	1	STAFFA	SUPPORT	ATTAQUE	HALTERUNG	SOPORTE FIJADOR
11		42201280	1	TENDICINGHIA	TIGHTENER	TENDEUR	SPANNER	TENDEDOR
12		42201290	1	TENDICINGHIA	TIGHTENER	TENDEUR	SPANNER	TENDEDOR
13		69220460	2	MOLLA	SPRING	RESSORT	FEDER	RESORTE
14		42201210	1	ATTACCO BASAMENTO	COUPLING	ATTAQUE	KUPPLUNG	ACOPLAMIENTO
15		42201310	1	SUPPORTO PARASPRUZZI ANT.	SUPPORT	SUPPORT	HALTERUNG	SOPORTE
15A		42201240	1	SUPPORTO PARASPRUZZI	SUPPORT	SUPPORT	HALTERUNG	SOPORTE
16		42201260	1	SUPPORTO PARASP. POST.	SUPPORT	SUPPORT	HALTERUNG	SOPORTE
17		42201320	1	SUPPORTO PARASPRUZZI DX	SUPPORT	SUPPORT	HALTERUNG	SOPORTE
17A		42201250	1	SUPPORTO PARASP. DX	SUPPORT	SUPPORT	HALTERUNG	SOPORTE
18		42201330	1	SUPPORTO PARASPRUZZI SN	SUPPORT	SUPPORT	HALTERUNG	SOPORTE
18A		42201270	1	SUPPORTO PARASP. SN	SUPPORT	SUPPORT	HALTERUNG	SOPORTE
19		67622360	1	PARASPRUZZI ANT.	SPLASH GUARD	BAVETTE DE PROTECTION	SPRITZGUMMI	PARASALPICADURAS
19A		67622300	1	PARASPRUZZI ANT.	SPLASH GUARD	BAVETTE DE PROTECTION	SPRITZGUMMI	PARASALPICADURAS
20		67622320	1	SUPPORTO PARASP. POST	SUPPORT	SUPPORT	HALTERUNG	SOPORTE
21		67622370	1	PARASPRUZZI DX	SPLASH GUARD	BAVETTE DE PROTECTION	SPRITZGUMMI	PARASALPICADURAS
21A		67622310	1	PARASPRUZZI DX	SPLASH GUARD	BAVETTE DE PROTECTION	SPRITZGUMMI	PARASALPICADURAS
22		67622380	1	PARASPRUZZI SN	SPLASH GUARD	BAVETTE DE PROTECTION	SPRITZGUMMI	PARASALPICADURAS
22A		67622330	1	PARASPRUZZI SN	SPLASH GUARD	BAVETTE DE PROTECTION	SPRITZGUMMI	PARASALPICADURAS
23		68822280	1	LAMA PREMIGOMMA ANT.	BLADE	PLAQUETTE	LEISTE	LISTON
23A		68822200	1	LAMA PREMIGOMMA ANT.	BLADE	PLAQUETTE	LEISTE	LISTON
24		68822220	1	LAMA PARASP. POST	BLADE	PLAQUE	PLATTE	LISTON
25		68822290	1	LAMA PREMIGOMMA DX	BLADE	PLAQUETTE	LEISTE	LISTON
25A		68822210	1	LAMA PARASP. DX	BLADE	PLAQUE	PLATTE	LISTON
26		68822300	1	LAMA PREMIGOMMA SN	BLADE	PLAQUETTE	LEISTE	LISTON
26A		68822230	1	LAMA PARASP.SN	BLADE	PLAQUE	PLATTE	LISTON
27		70511506	4	CUSCINETTO SF.6202-2RS	BEARING	ROULEMENT	LAGER	COJINETE
28		42103120	4	GALLETTO	WING NUT	PAPILLON	FLÜGELSCHRAUBE	POMO
29		67020010	4	RUOTA PARACOLPI	WHEEL	ROUE	RAD	RUEDA
30		69104050	2	BOCCOLA	BUSHING	BAGUE	BUCHSE	CASQUILLO
31		69102110	2	BOCCOLA	BUSHING	BAGUE	BUCHSE	CASQUILLO
32		74570004	1	RACCORDO RAPIDO ½	PIPE	RACCORD	STUTZEN	RACOR
33		74530001	1	RACCORDO A T DA 1/2 G- F.	T-FITTING	RACCORD A T	T-VERSCHRAUBUNG	CODO DE TRES BOCAS
34		40337040	1	PORTAGOMMA 1/2" D.16	CONNECTOR	RACCORD	SCHLAUCHANSCHLUSS	EMPALME TUBO DE GOMA
35		74520015	2	PORTAGOMMA 1/2M. D.13	CONNECTOR	RACCORD	SCHLAUCHANSCHLUSS	EMPALME TUBO DE GOMA
36		67523290	1	TUBO	PIPE	TUBE	ROHR	TUBO
37		67523280	1	TUBO	PIPE	TUBE	ROHR	TUBO
38		67522380	1	TUBO DI GOMMA	HOSE	TUYAU	SCHLAUCH	TUBO DE GOMA
40		69105030	2	BOCCOLA	BUSHING	BAGUE	BUCHSE	CASQUILLO
41		72700014	1	CONNETTORE MASCHIO 80A	CONNECTOR MALE	CONNECTEUR MALE	STECKER MIT ZAPFEN	CONECTOR MACHO
42		70405052	2	CHIAVETTA 5x5x20 UNI 6604/69	KEY	CLAVETTE	KEIL	CLAVIJA
43		74220061	1	FASCETTA A VITE	CLAMP	COLLIER	BRIDE	ABRAZADERA
44		74210001	2	FASCETTA PLASTICA	CLAMP	COLLIER	BRIDE	ABRAZADERA
45		71710182	4	SPAZZOLA MOTORE	CARBON BRUSH MOTOR	CHARBON MOTEUR	KOHLEBÜRSTE	ESCOBILLA MOTOR
46		72901015	1	PORTASPAZZOLE COMPLETO	CARBON BRUSH HOLDER ASSY	PORTE-CHARBON COMPLET	KOHLEHALTERUNG KOMPLETT	PORTAESCOBILLAS COMPLETO
47		[illegible]21110	2	DISTANZIALE	SPACER	ENTRETOISE	DISTANZHÜLSE	DISTANCIA[illegible]

GRUPPO BAS[illegible] LAVANTE
BRUSHES BAS[illegible]Y WITH SCRUBBING SYSTEM
GROUPE PLATEAU DES BROSSES AVEC SYSTEME DE BROSSES ROTATIVES
GRUPPE BUERSTENGESTELL MIT TELLERBUERSTENVORRICHTUNG
GRUPO BANCADA CEPILLOS CON SISTEMA CEPILLOS GIRATORIOS

01003268 →

01B

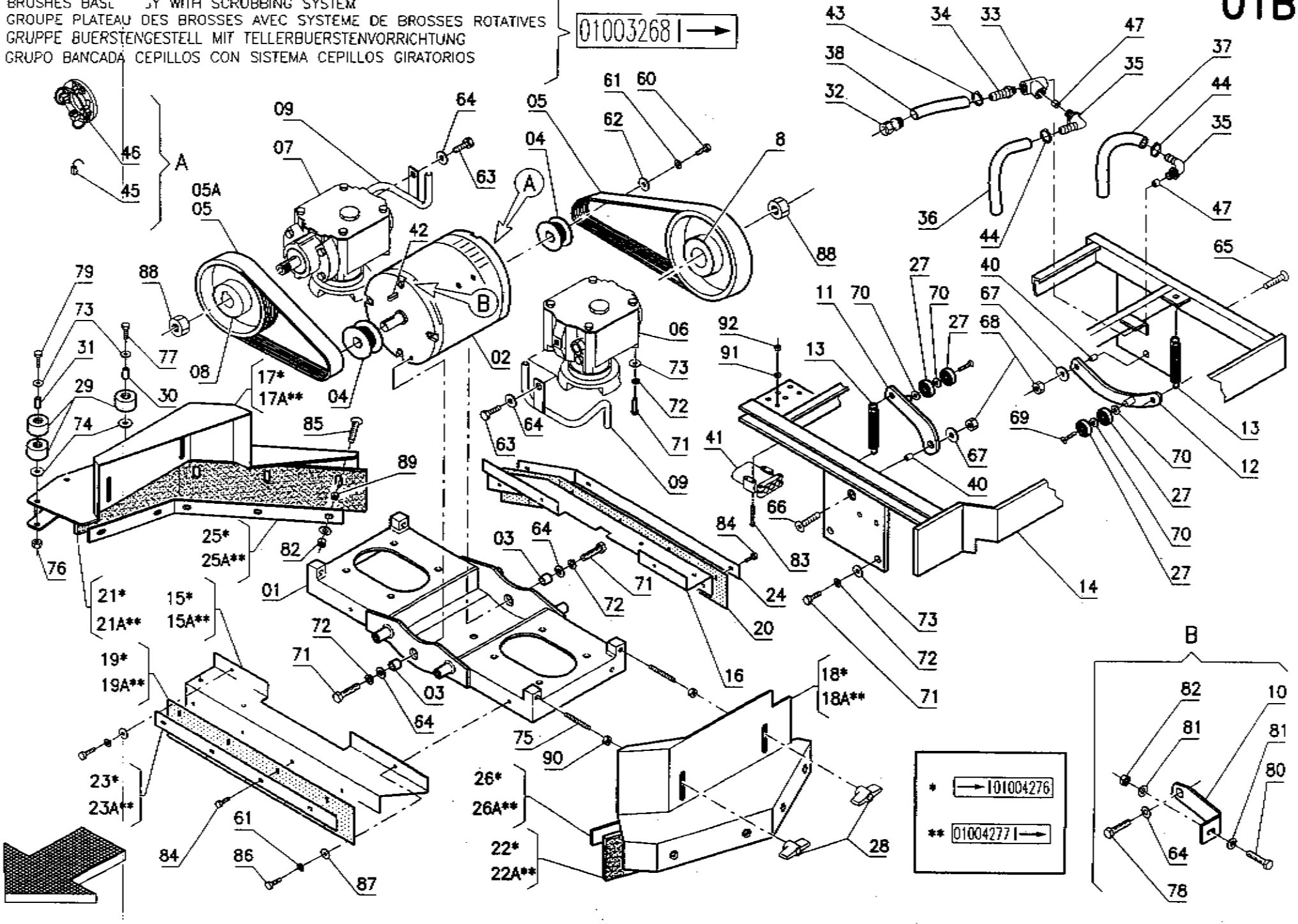

Pos.	Mod.	Codice	Q.tà	Denominazione	Description	Description	Benennung	Descripción
60		70910607		VITE M6X16 TE UNI 5739	SCREW	VIS	SCHRAUBE	TORNILLO
61		71106009		RONDELLA GROWER Ø6	LOCK WASHER	RONDELLE FREIN	ZAHNSCHEIBE	ARANDELA DENTADA
62		71106007		RONDELLA Ø6x24 UNI 6593	WASHER	RONDELLE	UNTERLAGSCHEIBE	ARANDELA
63		70911001		VITE M10x12 TE UNI 5739	SCREW	VIS	SCHRAUBE	TORNILLO
64		71110002		RONDELLA Ø10x21 UNI 6592	WASHER	RONDELLE	UNTERLAGSCHEIBE	ARANDELA
65		70911008		VITE M10X35 TE UNI 5739	SCREW	VIS	SCHRAUBE	TORNILLO
66		70981004		VITE M10x40 TPSEI UNI 5933	SCREW	VIS	SCHRAUBE	TORNILLO
67		71110005		RONDELLA Ø10x30 UNI 6593	WASHER	RONDELLE	UNTERLAGSCHEIBE	ARANDELA
68		71021002		DADO AUTOBL. M10 UNI 7474	LOCK NUT	ECROU AUTOBLOQUANT	STOPMUTTER	TUERCA AUTOBLOCANTE
69		70980809		VITE M8X18 TPSEI UNI5933	SCREW	VIS	SCHRAUBE	TORNILLO
70		71115002		RONDELLA Ø15x28 OTTONE	WASHER	RONDELLE	UNTERLAGSCHEIBE	ARANDELA LATON
71		70910808		VITE M8x25 TE UNI 5739	SCREW	VIS	SCHRAUBE	TORNILLO
72		71108009		RONDELLA Ø8 GROWER	WASHER	RONDELLE	UNTERLAGSCHEIBE	ARANDELA
73		71108003		RONDELLA Ø8x17 UNI 6592	WASHER	RONDELLE	UNTERLAGSCHEIBE	ARANDELA
74		71108007		RONDELLA Ø9x24 UNI 6593	WASHER	RONDELLE	UNTERLAGSCHEIBE	ARANDELA
75		70960805		GRANO M8X35 E.J. UNI 5923	DOWEL	VIS CYLINDRIQUE	MADENSCHRAUBE	TORNILLO
76		71020801		DADO AUTOBL. M8 UNI 7474	LOCK NUT	ECROU AUTOBLOQUANT	STOPMUTTER	TUERCA AUTOBLOCANTE
77		70910810		VITE M8x30 TE UNI 5739	SCREW	VIS	SCHRAUBE	TORNILLO
78		70911003		VITE M10x20 TE UNI 5739	SCREW.	VIS	SCHRAUBE	TORNILLO
79		70910828		VITE M8X70 TE UNI5739	SCREW	VIS	SCHRAUBE	TORNILLO
80		70910610		VITE M6x20 TE UNI 5739	SCREW	VIS	SCHRAUBE	TORNILLO
81		71106001		RONDELLA Ø6x12 UNI 6592	WASHER	RONDELLE	UNTERLAGSCHEIBE	ARANDELA
82		71020601		DADO M6 AUTOBL. UNI 7474	LOCK NUT	ECROU AUTOBLOQUANT	STOPMUTTER	TUERCA AUTOBLOCANTE
83		70920303		VITE M3X16 TC UNI 6107 INOX	SCREW	VIS	SCHRAUBE	TORNILLO
84		70910504		VITE M5x16 TE INOX UNI 5739	SCREW	VIS	SCHRAUBE	TORNILLO
85		70980608		VITE M6x25 TPSEI UNI 5933 INOX	SCREW	VIS	SCHRAUBE	TORNILLO
86		70910602		VITE M6x10 TE UNI 5739 INOX	SCREW	VIS	SCHRAUBE	TORNILLO
87		71106006		RONDELLA Ø 6x18 INOX UNI 6593	WASHER	RONDELLE	UNTERLAGSCHEIBE	ARANDELA
88		71021601		DADO M16x1.5 AUT. UNI 7474	LOCK NUT	ECROU AUTOBLOQUANT	STOPMUTTER	TUERCA AUTOBLOCANTE
89		71010603		DADO M6 INOX UNI 5587	NUT	ECROU	MUTTER	TUERCA
90		71010807		DADO M8 UNI 5587	NUT	ECROU	MUTTER	TUERCA

GRUPPO BASA SPAZZANTE

BRUSHES BASE SY WITH SWEEPING SYSTEM

GROUPE PLATEAU DES BROSSES AVEC SYSTEME BALAYEUSE

GRUPPE BUERSTENGESTELL MIT WALZENWNVORRICHTUNG

GRUPO BANCADA CEPILLOS CON SISTEMA CEPILLOS CILINDRICOS

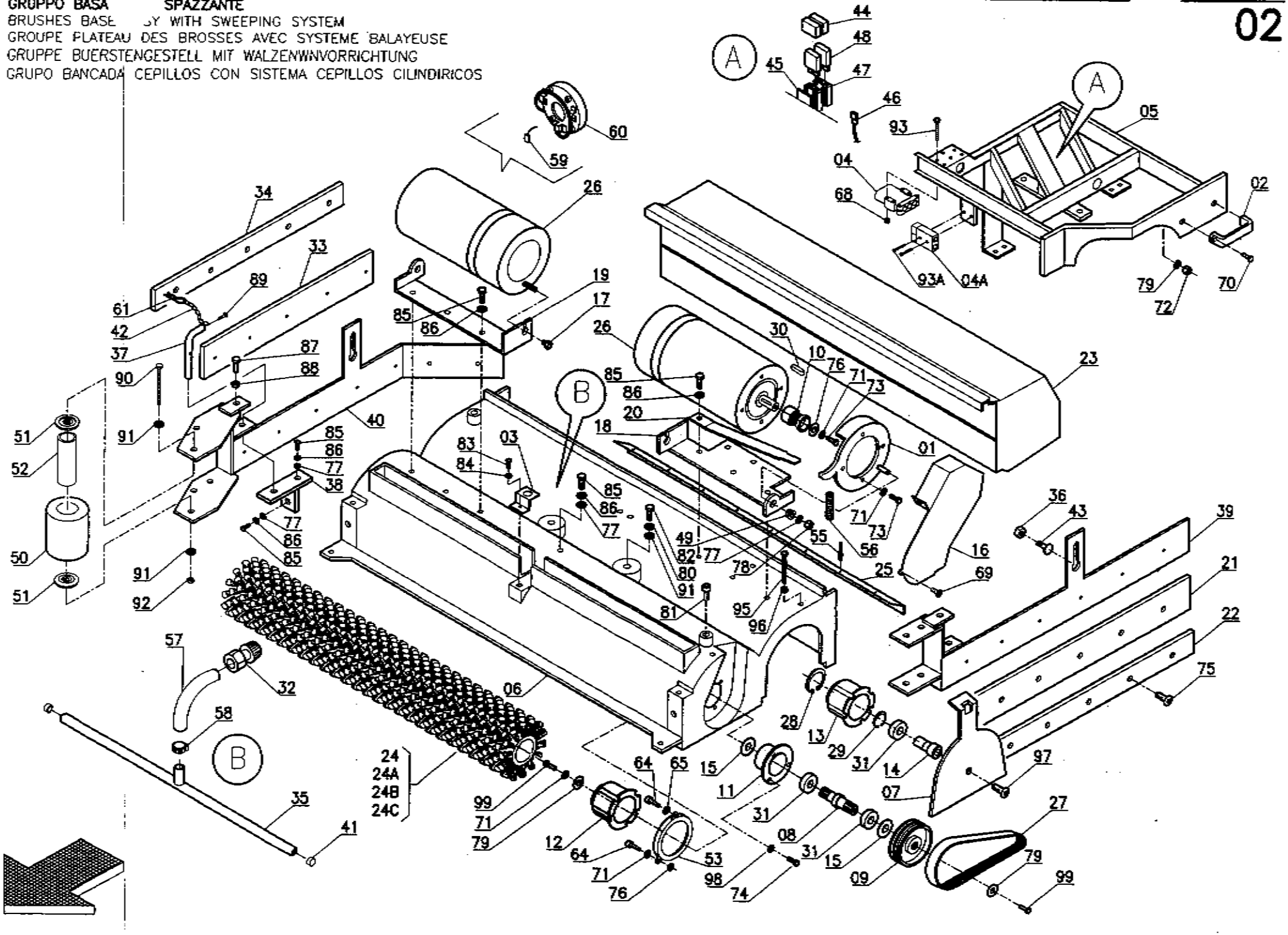

Pos.	Mod.	Codice	Q.tà	Denominazione	Description	Description	Benennung	Descripción
01		42207380	2	PIASTRA FISSAGGIO MOTORE	PLAQUE	PLAQUE	BEFESTIGUNGSAUFLAGE	PLACA
02		74100302	1	MANIGLIA	HANDLE	MANCHE	HANDGRIFF	MANILLA
03		40707200	1	STAFFETTA	SUPPORT	ATTAQUE	HALTERUNG	SOPORTE FIJADOR
04		72700014	1	CONNETTORE MASCHIO 80A	CONNECTOR MALE	CONNECTEUR MALE	STECKER MIT ZAPFEN	CONECTOR MACHO
04A		72700012	1	CONNETTORE FEMMINA 50A	CONNECTOR FEMALE	CONNECTEUR FEMELLE	STECKER OHNE ZAPFEN	CONECTOR HEMBRA
05		42207300	1	ATTACCO BASAMENTO	COUPLING	ATTAQUE	KUPPLUNG	ACOPLAMIENTO
06		40707010	1	TUNNEL SPAZZANTE	TUNNEL	CARTER BALAI	TUNNEL	TUNEL
07		40707030	2	PIASTRA MOBILE	PLAQUE	PLAQUE	BEFESTIGUNGSAUFLAGE	PLACA
08		40707040	2	ALBERO COMANDO SPAZZOLE	SHAFT	ARBRE	WELLE	EJE
09		69410230	2	PULEGGIA CONDOTTA	PULLEY	POULIE	RIEMENSCHEIBE	POLEA
10		69410240	2	PULEGGIA MOTRICE	PULLEY	POULIE	RIEMENSCHEIBE	POLEA
11		40707050	2	SUPPORTO FLANGIATO	SUPPORT	SUPPORT	HALTERUNG	SOPORTE
12		40707060	2	MOZZO COMANDO SPAZZOLE	HUB	MOYEU	NABE	CUBO
13		40707070	2	MOZZO FOLLE	FRONT BRUSH HUB	MOYEU BROSSE AVANT	NABE VORDERE WALZE	CUBO CEPILLO DELANTERO
14		40707080	2	PERNO PER MOZZO FOLLE	PIN	AXE	BOLZEN	PERNO
15		40707100	4	RONDELLA SPECIALE	SPECIAL WASHER	RONDELLE SPECIALE	UNTERLAGSCHEIBE SPEZIAL	ARANDELA ESPECIAL
16		42207360	2	CARTER CINGHIA	COVER	CARTER	ABDECKUNG	CARTER
17		69102190	2	BOCCOLA	BUSHING	BAGUE	BUCHSE	CASQUILLO
18		40707150	1	SUPPORTO SN MOTORE	LEFT SUPPORT MOTOR	SUPPORT GAUCHE MOTEUR	HALTERUNG LINKS MOTOR	SOPORTE IZQUIERDO MOTOR
19		40707160	1	SUPPORTO DX MOTORE	RIGHT SUPPORT MOTOR	SUPPORT DROITE MOTEUR	HALTERUNG RECHTS MOTOR	SOPORTE DERECHO MOTOR
20		40707170	2	MOLLA	SPRING	RESSORT	FEDER	RESORTE
21		67622340	1	GOMMA PARASPRUZZI SN	RUBBER	BAVETTE	GUMMI	GOMA
22		68822270	1	LAMA PREMIGOMMA SN	LEFT BLADE	PLAQUETTE GAUCHE	LINKE LEISTE	LISTON IZQUIERDO
23		40707020	1	CASSETTO RACCOLTA	HOPPER	BAC A DECHETS	SCHMUTZBEHÄLTER	CAJON DE RECOLECCION
24		66807200	2	SPAZZOLA CILINDRICA Ø150 PPL 0.7	CYLINDRICAL BRUSH	BROSSE CYLINDRIQUE	ZENTRALWALZE	CEPILLO CILINDRICO
24A		66807210	2	SPAZZOLA CILINDRICA Ø150 PPL 1	CYLINDRICAL BRUSH	BROSSE CYLINDRIQUE	ZENTRALWALZE	CEPILLO CILINDRICO
24B		66807220	2	SPAZZ. CIL. Ø150 PPL 0.8 GIALLA	CYLINDRICAL BRUSH	BROSSE CYLINDRIQUE	ZENTRALWALZE	CEPILLO CILINDRICO
24C		66807230	2	SPAZZ. CIL. Ø150 TYNEX 1	CYLINDRICAL BRUSH	BROSSE CYLINDRIQUE	ZENTRALWALZE	CEPILLO CILINDRICO
25		40707190	1	LAMA	BLADE	PLAQUE	PLATTE	LISTON
26		68230270	2	MOTORE 36V 600W	MOTOR	MOTEUR	MOTOR	MOTOR
27		70130009	2	CINGHIA PV J8	BELT	COURROIE	RIEMEN	CORREA
28		70210010	2	SEEGER I35	SEEGER RING	SERRE CLIPS	SEEGERRING	ANILLO SEEGER
29		70220009	2	SEEGER E 15	SEEGER RING	SERRE CLIPS	SEEGERRING	ANILLO SEEGER
30		70405052	2	CHIAVETTA 5x5x20 UNI 6604/69	KEY	CLAVETTE	KEIL	CLAVIJA
31		70511506	6	CUSCINETTO SF.6202-2RS	BEARING	ROULEMENT	LAGER	COJINETE
32		74570004	1	RACCORDO RAPIDO ½	PIPE	RACCORD	STUTZEN	RACOR
33		67622350	1	GOMMA PARASPRUZZI DX	RUBBER	BAVETTE	GUMMI	GOMA
34		68822260	1	LAMA PREMIGOMMA DX	RIGHT BLADE	PLAQUETTE DROITE	RECHTE LEISTE	LISTON DERECHO
35		42207370	1	TUBO DISTRIBUZIONE	PIPE	TUBE	ROHR	TUBO
36		42207340	2	DISTANZIALE	SPACER	ENTRETOISE	DISTANZHÜLSE	DISTANCIADOR
37		42207390	2	PERNO LATERALE	PIN	AXE	BOLZEN	PERNO
38		42207350	2	ATTACCO ANTERIORE	COUPLING	ATTAQUE	KUPPLUNG	ACOPLAMIENTO
39		42207410	1	SUPPORTO PARASPRUZZI SX	LEFT SUPPORT	SUPPORT GAUCHE	HALTERUNG LINKS	SOPORTE IZQUIERDO
40		42207400	1	SUPPORTO PARASPRUZZI DX	RIGHT SUPPORT	SUPPORT DROITE	RECHTE HALTERUNG	SOPORTE DERECHO
41		72913006	2	TAPPO	COVER	COUVERCLE	DECKEL	TAPA
42		40236530	2	CATENELLA	CHAIN	CHAINE	KETTE	CADENA
43		70900601		VITE M6X25 TTQST UNI 5732	SCREW	VIS	SCHRAUBE	TORNILLO
44		72916003	2	COPERCHIO	COVER	COUVERCLE	DECKEL	TAPA
45		72916004	1	PIASTRINA	PLAQUE	PLAQUETTE	BEFESTIGUNGSAUFLAGE	PLAQUETA
46		68022192	2	CAVO NERO	CABLE	CABLE	KABEL	CABLE
47		72400012	2	PORTAFUSIBILE 30A	FUSEHOLDER	PORTE-FUSIBLE	SICHERUNGSHALTER	PORTAFUSIBLE
48		72404001	2	FUSIBILE 40A A FASTON	FUSE	FUSIBLE	SICHERUNG	FUSIBLE
49		69111010	2	BOCCOLA	BUSHING	BAGUE	BUCHSE	CASQUILLO
50		67020080	3	RUOTA PARACOLPI Ø 80	WHEEL	ROUE	RAD	RUEDA
51		[illegible]1020	6	RONDELLA SPECIALE	SPECIAL WASHER	RONDELLE SPECIALE	UNTERLAGSCHEIBE SPEZIAL	ARANDELA [illegible]CIAL

GRUPPO BAS[illegible] SPAZZANTE
BRUSHES BAS[illegible]SY WITH SWEEPING SYSTEM
GROUPE PLATEAU DES BROSSES AVEC SYSTEME BALAYEUSE
GRUPPE BUERSTENGESTELL MIT WALZENWNVORRICHTUNG
GRUPO BANCADA CEPILLOS CON SISTEMA CEPILLOS CILINDIRICOS

02

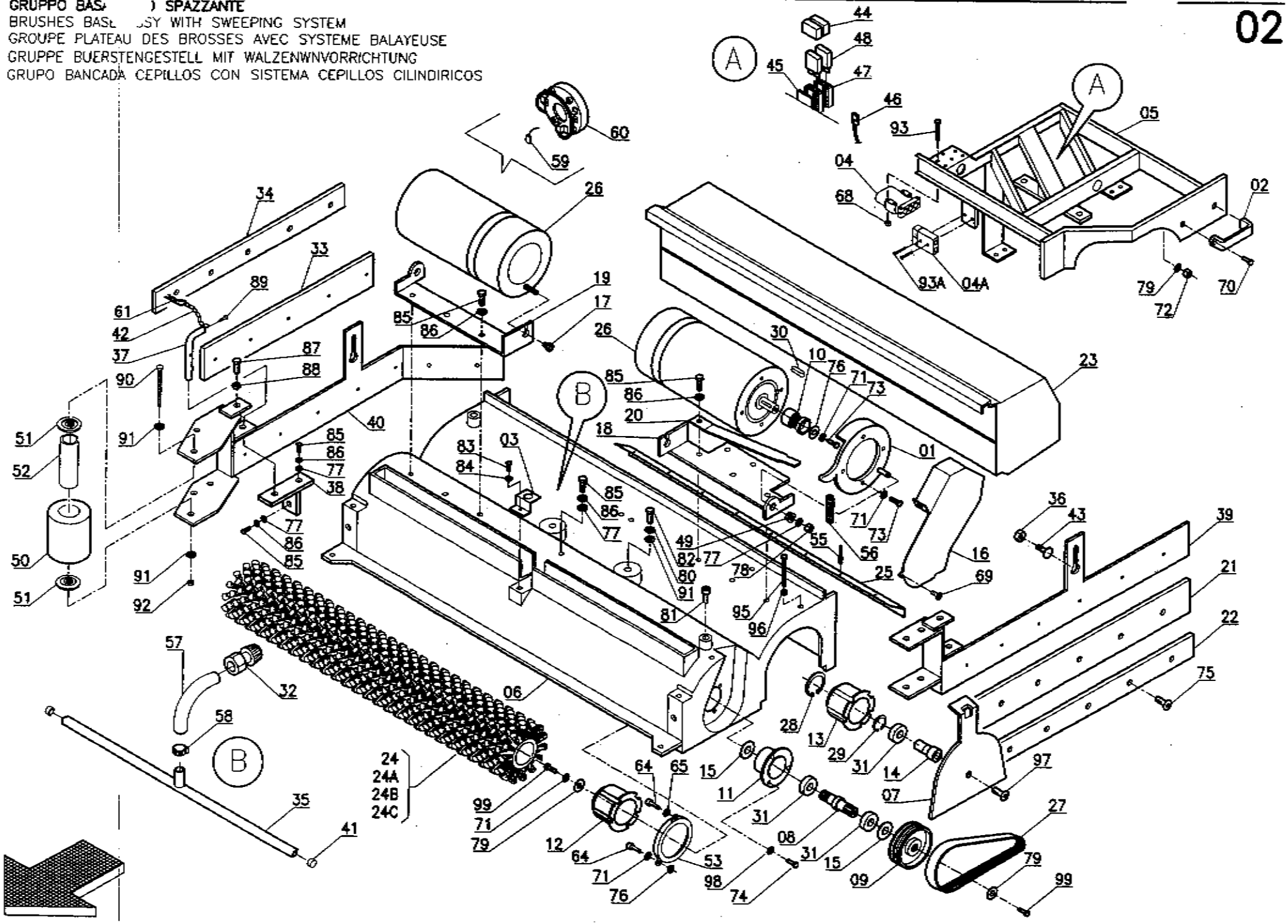

Pos.	Mod.	Codice	Q.tà	Denominazione	Description	Description	Benennung	Descripción
52		40411010	3	PERNO GUIDA RUOTA	PIN	AXE	BOLZEN	PERNO
53		40707290	2	ANELLO TAGLIAFILO	RING	ANNEAU	RING	ANILLO
55		71400005	9	RIVETTO ALLUMINIO	RIVET	RIVET	NIET	CLAVO
56		69210020	2	MOLLA A COMPRESSIONE	SPRING	RESSORT	FEDER	RESORTE
57		67523180	1	TUBO DI GOMMA L=640	HOSE	TUYAU	SCHLAUCH	TUBO DE GOMA
58		74220057	1	FASCETTA	CLAMP	COLLIER	BRIDE	ABRAZADERA
59		71707141	4	SPAZZOLA MOTORE 7X14	CARBON BRUSH MOTOR	CHARBON MOTEUR	KOHLEBÜRSTE	ESCOBILLA MOTOR
60		72901029	1	ANELLO PORTASPAZZOLE	CARBON BRUSH HOLDER	PORTE-CHARBON	KOHLEBÜRSTENHALTERUNG	PORTACEPILLOS
61		71600002	2	SPILLO Ø2.4	CLIP	EPINGLE	SPLINT	ESPIGA
64		70930602		VITE M6X25 TCEI UNI 5931	SCREW	VIS	SCHRAUBE	TORNILLO
65		71106001		RONDELLA Ø6x12 UNI 6592	WASHER	RONDELLE	UNTERLAGSCHEIBE	ARANDELA
68		71020501		DADO AUTOBL. M5 UNI 7473	LOCK NUT	ECROU AUTOBLOQUANT	STOPMUTTER	TUERCA AUTOBLOCANTE
69		70980602		VITE M6x16 TPSEI UNI 5933	SCREW	VIS	SCHRAUBE	TORNILLO
70		70930601		VITE M6X20 TCEI UNI 5931	SCREW	VIS	SCHRAUBE	TORNILLO
71		71106009		RONDELLA GROWER Ø6	LOCK WASHER	RONDELLE FREIN	ZAHNSCHEIBE	ARANDELA DENTADA
72		71020601		DADO M6 AUTOBL. UNI 7474	LOCK NUT	ECROU AUTOBLOQUANT	STOPMUTTER	TUERCA AUTOBLOCANTE
73		70910607		VITE M6X16 TE UNI 5739	SCREW	VIS	SCHRAUBE	TORNILLO
74		70910601		VITE M6x10 TE UNI 5739	SCREW	VIS	SCHRAUBE	TORNILLO
75		70980501		VITE M5X16 TPSEI UNI 5933	SCREW	VIS	SCHRAUBE	TORNILLO
76		71106005		RONDELLA Ø6x18 UNI 6593	WASHER	RONDELLE	UNTERLAGSCHEIBE	ARANDELA
77		71108003		RONDELLA Ø8x17 UNI 6592	WASHER	RONDELLE	UNTERLAGSCHEIBE	ARANDELA
78		71020801		DADO AUTOBL. M8 UNI 7474	LOCK NUT	ECROU AUTOBLOQUANT	STOPMUTTER	TUERCA AUTOBLOCANTE
79		71106007		RONDELLA Ø6x24 UNI 6593	WASHER	RONDELLE	UNTERLAGSCHEIBE	ARANDELA
80		71110007		RONDELLA GROWER Ø10	LOCK WASHER	RONDELLE FREIN	ZAHNSCHEIBE	ARANDELLA DENTADA
81		70930801		VITE M8x18 TCEI UNI 5931	SCREW	VIS	SCHRAUBE	TORNILLO
82		70911006		VITE M10X30 TE UNI 5739	SCREW	VIS	SCHRAUBE	TORNILLO
83		70910506		VITE M5X25 TE UNI 5739 INOX	SCREW	VIS	SCHRAUBE	TORNILLO
84		71305001		RONDELLA DENTELLATA Ø5	LOCK WASHER	RONDELLE FREIN	ZAHNSCHEIBE	ARANDELA DENTADA
85		70910804		VITE M8X20 TE UNI 5739	SCREW	VIS	SCHRAUBE	TORNILLO
86		71108009		RONDELLA Ø8 GROWER	WASHER	RONDELLE	UNTERLAGSCHEIBE	ARANDELA
87		70910811		VITE TE M8X30 INOX	SCREW	VIS	SCHRAUBE	TORNILLO
88		71010803		DADO M8X5 INOX UNI 5589	NUT	ECROU	MUTTER	TUERCA
89		70920404		VITE M4X12 TC UNI 6107 INOX	SCREW	VIS	SCHRAUBE	TORNILLO
90		70911033		VITE M10X120 TE UNI 5737	SCREW	VIS	SCHRAUBE	TORNILLO
91		71110002		RONDELLA Ø10x21 UNI 6592	WASHER	RONDELLE	UNTERLAGSCHEIBE	ARANDELA
92		71021002		DADO AUTOBL. M10 UNI 7474	LOCK NUT	ECROU AUTOBLOQUANT	STOPMUTTER	TUERCA AUTOBLOCANTE
93		70910513		VITE M5X35 TE UNI 5739 INOX	SCREW	VIS	SCHRAUBE	TORNILLO
93A		70940302		VITE M3x16 TCTC UNI 7687	SCREW	VIS	SCHRAUBE	TORNILLO
95		70910623		VITE M6x60 TE INOX UNI 5739	SCREW	VIS	SCHRAUBE	TORNILLO
96		71010602		DADO M6 UNI 5588	NUT	ECROU	MUTTER	TUERCA
97		70981006		VITE M10x16 TPSEI UNI 5933	SCREW	VIS	SCHRAUBE	TORNILLO
98		71106008		RONDELLA DENTELLATA Ø6	LOCK WASHER	RONDELLE FREIN	ZAHNSCHEIBE	ARANDELA DENTADA
99		70910604		VITE M6x12 TE INOX UNI 5739	SCREW	VIS	SCHRAUBE	TORNILLO

GRUPPO RIDUT
REDUCTION GEARS ASSEMBLY
GROUPE DE REDUCTEURS
GETRIEBEGRUPPE
GRUPO REDUCTORES

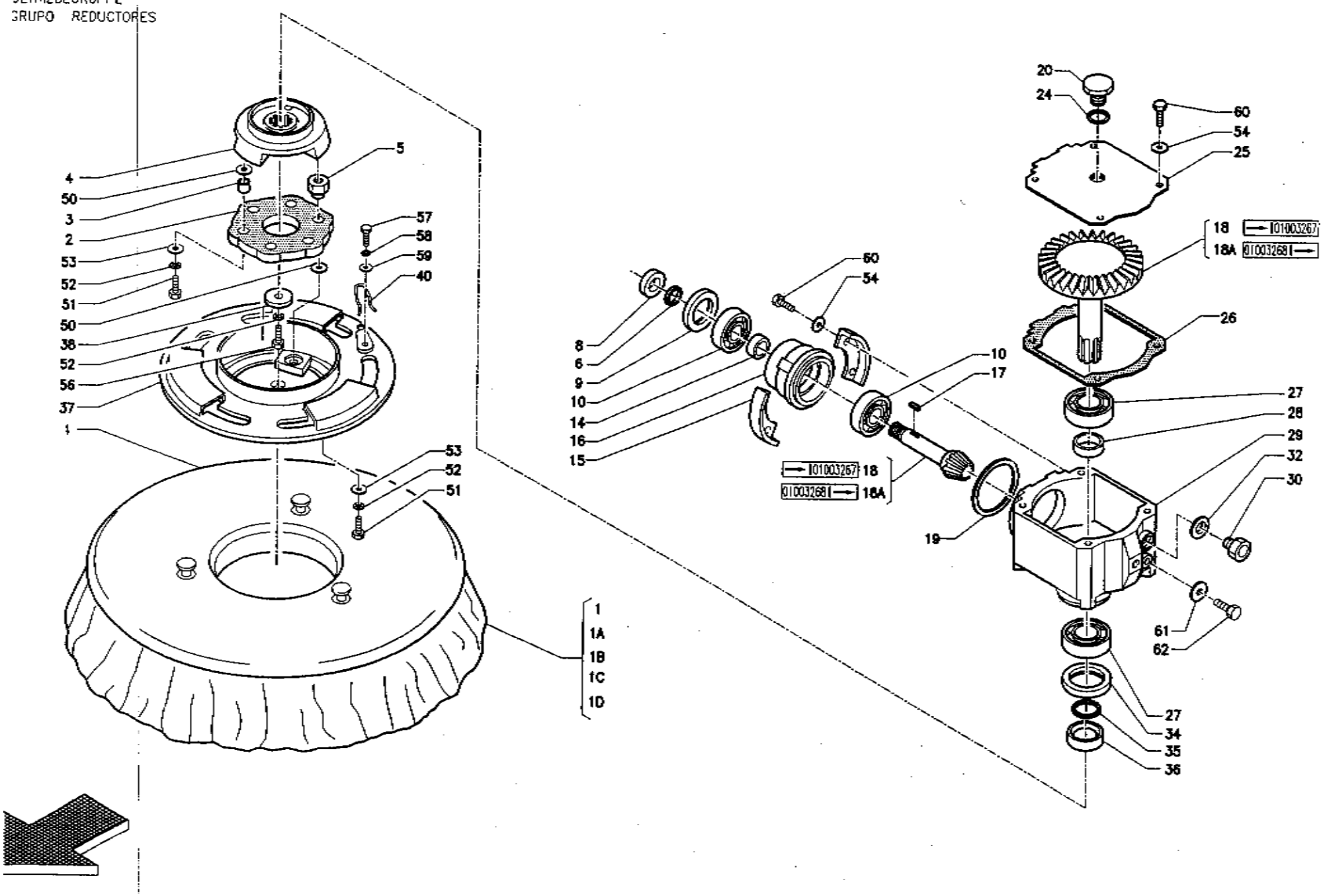

Pos.	Mod.	Codice	Q.tà	Denominazione	Description	Description	Benennung	Descripción
01		66807010	2	SPAZZOLA PPL 0 3 Ø345	BRUSH	BROSSE	BÜRSTE	CEPILLO
01A		66807020	2	SPAZZOLA PPL 0.6 Ø345	BRUSH	BROSSE	BÜRSTE	CEPILLO
01B		66807030	2	SPAZZOLA PPL 0.9 Ø345	BRUSH	BROSSE	BÜRSTE	CEPILLO
01C		66807040	2	SPAZZOLA TYNEX Ø345	BRUSH	BROSSE	BÜRSTE	CEPILLO
01D		66718010	2	DISCO TRASC. CENTER LOCK Ø335	PAD HOLDER	PLATEAU	TREIBTELLER	DISCO DE ARRASTRE
02		41001100	2	GIUNTO ELASTICO	COUPLING	ENTRAINEMENT	KUPPLUNG	ACOPLAMINETO
03		69009010	6	DISTANZIALE	SPACER	ENTRETOISE	DISTANZHÜLSE	DISTANCIADOR
04		41201040	2	FLANGIA	FLANGE	FLASQUE	FLANSCH	BRIDA
05		69102030	6	BOCCOLA	BUSHING	BAGUE	BUCHSE	CASQUILLO
06		70800007	2	GUARNIZIONE OR 3068	O-RING	JOINT	O-RING	JUNTA ANULAR
08		69011010	2	DISTANZIALE	SPACER	ENTRETOISE	DISTANZHÜLSE	DISTANCIADOR
09		70730471	2	PARAOLIO Ø30x47x7	OIL SEAL	JOINT PAULSTRA	SIMMERING	ARO RASCADOR DE ACEITE
10		70511702	4	CUSCINETTO 6303	BEARING	ROULEMENT	LAGER	COJINETE
14		69001120	2	DISTANZIALE	SPACER	ENTRETOISE	DISTANZHÜLSE	DISTANCIADOR
15		40205120	4	MORSETTO	HOLDFAST	ETAU	KLEMME	MORDAZA
16		41205020	2	SUPPORTO	SUPPORT	SUPPORT	HALTERUNG	SOPORTE
17		70405053	1	CHIAVETTA-5X5X18 UNI 6604/69	KEY	CLAVETTE	KEIL	CLAVIJA
18		69350100	1	COPPIA CONICA RIDUTT. DX (1:5.8)	BEVEL GEAR PAIR RIGHT RED.	PAIR CONIQUE RED. DROITE	KEGELRADPAARUNG, RECHTS	PAR RUEDAS CON. RED. DER.
18		69350110	1	COPPIA CONICA RIDUTT. SN (1:5.8)	BEVEL GEAR PAIR LEFT RED.	PAIR CONIQUE RED. GAUCHE	KEGEKRADPAARUNG. LINKS	PAR RUEDAS CON. RED. IZQ.
18A		69350050	1	COPPIA CONICA RIDUTT. DX (1:4.5)	BEVEL GEAR PAIR RIGHT RED.	PAIR CONIQUE RED. DROITE	KEGELRADPAARUNG, RECHTS	PAR RUEDAS CON. RED. DER.
18A		69350060	1	COPPIA CONICA RIDUTT. SN (1:4.5)	BEVEL GEAR PAIR LEFT RED.	PAIR CONIQUE RED. GAUCHE	KEGELRADPAARUNG, LINKS	PAR RUEDAS CON. RED. IZQ.
19		67400410	2	GUARNIZIONE	GASKET	JOINT	DICHTUNG	JUNTA
20		74550002	2	TAPPO CON SFIATO	BREATHER	BOUCHON	STÖPSEL	RESPIRADERO
24		67400020	2	GUARNIZIONE	GASKET	JOINT	DICHTUNG	JUNTA
25		40205130	2	COPERCHIO RIDUTTORE	COVER REDUCTION GEAR	COUVERCLE DE REDUCTEUR	GETRIEBEDECKEL	TAPA DE REDUCTOR
26		67400420	2	GUARNIZIONE	GASKET	JOINT	DICHTUNG	JUNTA
27		70512501	4	CUSCINETTO 6205	BEARING	ROULEMENT	LAGER	COJINETE
28		69001130	2	DISTANZIALE	SPACER	ENTRETOISE	DISTANZHÜLSE	DISTANCIADOR
29		41205010	2	SCATOLA RIDUTTORE	REDUCTION GEAR BOX	BOITIER REDUCTEUR	GETRIEBEGEHÄUSE	CAJA REDUCTOR
30		74550006	2	TAPPO LIVELLO	LEVEL PLUG	BOUCHON DE NIVEAU	STANDSCHRAUBE	TAPON NIVEL
32		67400180	2	GUARNIZIONE	GASKET	JOINT	DICHTUNG	JUNTA
34		70738521	2	PARAOLIO Ø38x52x8	OIL SEAL	JOINT PAULSTRA	SIMMERING	ARO RASCADOR DE ACEITE
35		70800006	2	GUARNIZIONE OR 3100	O-RING	JOINT	O-RING	JUNTA ANULAR
36		69001100	2	DISTANZIALE	SPACER	ENTRETOISE	DISTANZHÜLSE	DISTANCIADOR
37		41201050	2	PIATTO PORTASPAZZOLA	BRUSH PLATE	PLATEAU DE BROSSE	BÜRSTENTRÄGER	PLATO PORTACEPILLO
38		40205080	2	RONDELLA SPECIALE	SPECIAL WASHER	RONDELLE SPECIALE	UNTERLAGSCHEIBE SPEZIAL	ARANDELA ESPECIAL
40		69230010	2	MOLLA	SPRING	RESSORT	FEDER	RESORTE
50		71308004		RONDELLA Ø8x18 CONTACT	WASHER	RONDELLE	UNTERLAGSCHEIBE	ARANDELA
51		70910810		VITE M8x30 TE UNI 5739	SCREW	VIS	SCHRAUBE	TORNILLO
52		71108009		RONDELLA Ø8 GROWER	WASHER	RONDELLE	UNTERLAGSCHEIBE	ARANDELA
53		71108007		RONDELLA Ø9x24 UNI 6593	WASHER	RONDELLE	UNTERLAGSCHEIBE	ARANDELA
54		71308002		RONDELLA Ø8 SCHNORR	SPLIT WASHER	RONDELLE ELASTIQUE	FEDERRING	ARANDELA
56		70930801		VITE M8x18 TCEI UNI 5931	SCREW	VIS	SCHRAUBE	TORNILLO
57		70910602		VITE M6x10 TE UNI 5739 INOX	SCREW	VIS	SCHRAUBE	TORNILLO
58		71106009		RONDELLA GROWER Ø6	LOCK WASHER	RONDELLE FREIN	ZAHNSCHEIBE	ARANDELA DENTADA
59		71106007		RONDELLA Ø6x24 UNI 6593	WASHER	RONDELLE	UNTERLAGSCHEIBE	ARANDELA
65		70910804		VITE M8X20 TE UNI 5739	SCREW	VIS	SCHRAUBE	TORNILLO
68		71110001		RONDELLA Ø10X16 AL	WASHER	RONDELLE	SCHEIBE	ARANDELA
69		70911001		VITE M10x12 TE UNI 5739	SCREW	VIS	SCHRAUBE	TORNILLO

GRUPPO COM SPAZZOLE
BRUSHES CON ASSEMBLY
GROUPE COMMANDE DES BROSSES
GRUPPE BUERSTENBETAETIGUNG
GRUPO MANDO CEPILLOS

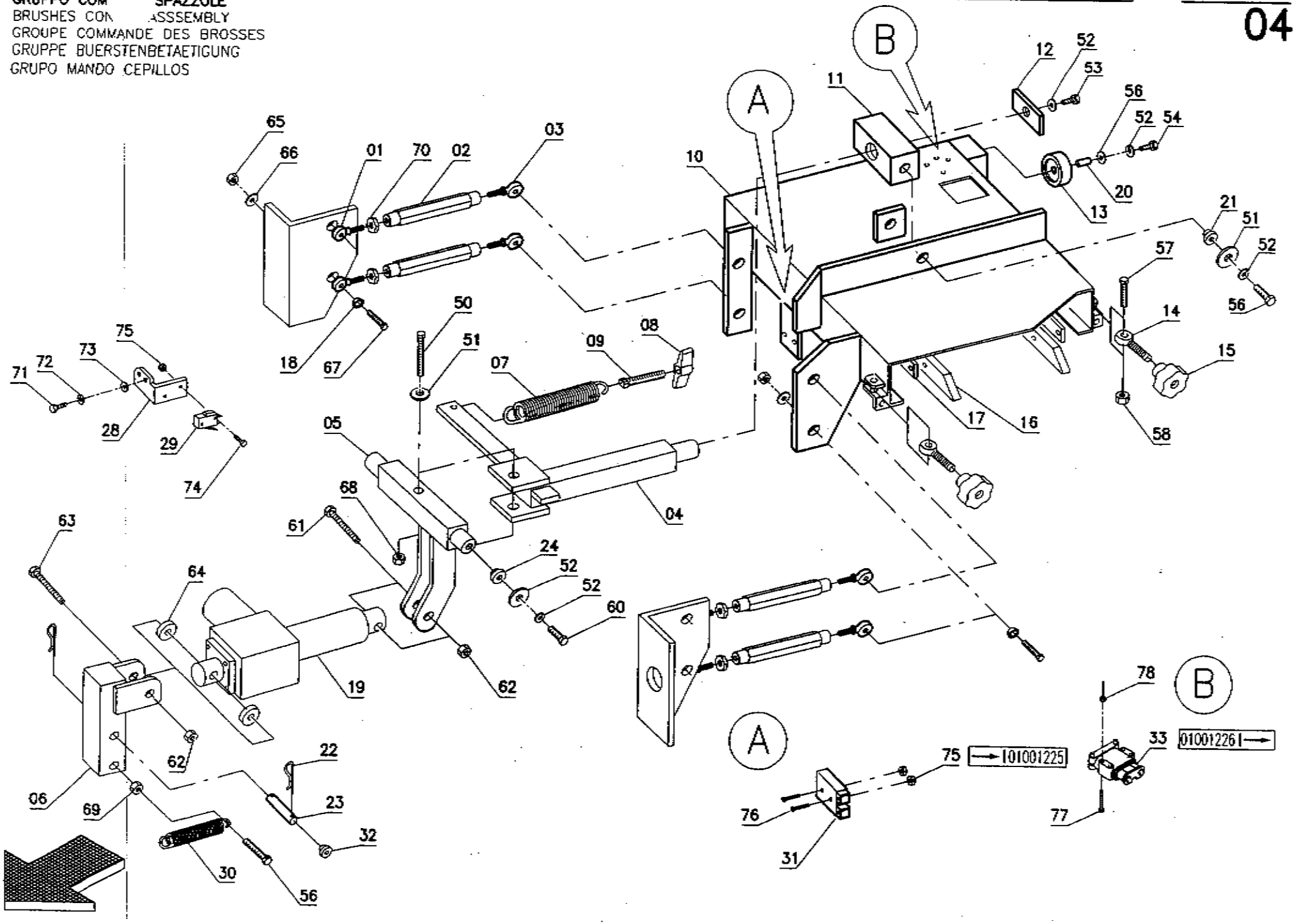

Pos.	Mod.	Codice	Q.tà	Denominazione	Description	Description	Benennung	Descripción
01		70541203	4	TESTA A SNODO	ARTICULATION HEAD	TETE ARTICULEE	KOPFGELENK	TESTA DE ARTICULACION
02		42203540	4	BRACCIO ANTERIORE	ARM	BRAS	ARM	BRAZO
03		70541202	4	TESTA A SNODO	ARTICULATION HEAD	TETE ARTICULEE	KOPFGELENK	TESTA DE ARTICULACION
04		42203520	1	BRACCIO	ARM	BRAS	ARM	BRAZO
05		42203510	1	ALBERO	SHAFT	ARBRE	WELLE	EJE
06		42203500	1	ATTACCO	COUPLING	ATTAQUE	KUPPLUNG	ACOPLAMIENTO
07		69220450	1	MOLLA TRAZIONE	SPRING	RESSORT	FEDER	RESORTE
08		74008005	1	GALLETTO M8	KNOB	POMMEAU	RENDELSCHRAUBE	POMO
09		41203290	1	REGISTRO	ADJUSTER	REGISTRE	REGISTER	REGULADOR
10		42201200	1	SUPPORTO	SUPPORT	SUPPORT	HALTERUNG	SOPORTE
11		42203530	1	BLOCCHETTO	BLOCK	PETIT BLOC	ARRETIERUNG	BLOQUE
12		40301030	1	PIASTRINA	PLAQUE	PLAQUETTE	BEFESTIGUNGSAUFLAGE	PLAQUETA
13		67020010	1	RUOTA PARACOLPI	WHEEL	ROUE	RAD	RUEDA
14		74806009	2	TIRANTE	TIE ROD	TIGE	SPANNSTANGE	TIRANTE
15		74008006	2	POMELLO V340-M8	KNOB	POIGNEE	KUGELGRIFF	POMO
16		42201220	2	GUIDA	GUIDE	GUIDE	FÜHRUNG	GUIA
17		42201230	2	SPESSORE	SHIM	EPAISSEUR	BEILAGERING	ESPESOR
18		69017030	16	DISTANZIALE	SPACER	ENTRETOISE	DISTANZHÜLSE	DISTANCIADOR
19		66200470	1	MARTINETTO COMPLETO	ACTUATOR ASSEMBLY	VERIN COMPLET	SPINDELMOTOR KOMPLETT	GATO COMPLETO
20		69104050	1	BOCCOLA	BUSHING	BAGUE	BUCHSE	CASQUILLO
21		69102080	2	BOCCOLA	BUSHING	BAGUE	BUCHSE	CASQUILLO
22		71600002	2	SPILLO Ø2.4	CLIP	EPINGLE	SPLINT	ESPIGA
23		42203560	1	PERNO	PIN	AXE	BOLZEN	PERNO
24		69105070	2	BOCCOLA	BUSHING	BAGUE	BUCHSE	CASQUILLO
28		42203550	1	STAFFA	SUPPORT	ATTAQUE	HALTERUNG	SOPORTE FIJADOR
29		72105009	1	MICROINTERRUTTORE	MICROSWITCH	MICROINTERRUPTEUR	MIKROSCHALTER	MICROINTERRUPTOR
30		69220130	1	MOLLA TRAZIONE	SPRING	RESSORT	FEDER	RESORTE
31		72700010	1	CONNETTORE	CONNECTOR	CONNECTEUR	LADESTECKER	CONECTOR
32		69121410	2	BOCCOLA	BUSHING	BAGUE	BUCHSE	CASQUILLO
33		72700013	1	CONNETTORE FEMMINA 80A	CONNECTOR FEMALE	CONNECTEUR FEMELLE	STECKER OHNE ZAPFEN	CONECTOR HEMBRA
50		70910827		VITE M8x60 TE UNI 5739	SCREW	VIS	SCHRAUBE	TORNILLO
51		71108007		RONDELLA Ø9x24 UNI 6593	WASHER	RONDELLE	UNTERLAGSCHEIBE	ARANDELA
52		71108009		RONDELLA Ø8 GROWER	WASHER	RONDELLE	UNTERLAGSCHEIBE	ARANDELA
53		70910804		VITE M8X20 TE UNI 5739	SCREW	VIS	SCHRAUBE	TORNILLO
54		70910812		VITE M8x35 TE UNI 5739	SCREW	VIS	SCHRAUBE	TORNILLO
55		71108003		RONDELLA Ø8x17 UNI 6592	WASHER	RONDELLE	UNTERLAGSCHEIBE	ARANDELA
56		70910808		VITE M8x25 TE UNI 5739	SCREW	VIS	SCHRAUBE	TORNILLO
57		70910615		VITE	SCREW	VIS	SCHRAUBE	TORNILLO
58		71010603		DADO M6 INOX UNI 5587	NUT	ECROU	MUTTER	TUERCA
59		70910803		VITE M8x16 TE UNI 5739	SCREW	VIS	SCHRAUBE	TORNILLO
60		40205080		RONDELLA SPECIALE	SPECIAL WASHER	RONDELLE SPECIALE	UNTERLAGSCHEIBE SPEZIAL	ARANDELA ESPECIAL
61		70911024		VITE M10x60 TE UNI 5737	SCREW	VIS	SCHRAUBE	TORNILLO
62		71021002		DADO AUTOBL. M10 UNI 7474	LOCK NUT	ECROU AUTOBLOQUANT	STOPMUTTER	TUERCA AUTOBLOCANTE
63		70911021		VITE M10x70 TE UNI 5737	SCREW	VIS	SCHRAUBE	TORNILLO
64		71110002		RONDELLA Ø10x21 UNI 6592	WASHER	RONDELLE	UNTERLAGSCHEIBE	ARANDELA
65		71021202		DADO M12 AUTOBL. UNI 7473	LOCK NUT	ECROU AUTOBLOQUANT	STOPMUTTER	TUERCA AUTOBLOCANTE
66		71112001		RONDELLA Ø12x24 UNI 6592	WASHER	RONDELLE	UNTERLAGSCHEIBE	ARANDELA
67		70911205		VITE M12x60 TE UNI 5737	SCREW	VIS	SCHRAUBE	TORNILLO
68		71020803		DADO M8 AUTOBL. BASSO INOX	LOCK NUT	ECROU AUTOBLOQUANT	STOPMUTTER	TUERCA AUTOBLOCANTE
69		71010807		DADO M8 UNI 5587	NUT	ECROU	MUTTER	TUERCA
70		71011202		DADO M12 UNI 5589	NUT	ECROU	MUTTER	TUERCA
71		70910502		VITE M5x12 TE UNI 5739	SCREW	VIS	SCHRAUBE	TORNILLO
72		71105006		ROSETTA GROWER Ø5	WASHER	RONDELLE	SCHEIBE	ARANDELA
73		71105002		RONDELLA Ø5X11 UNI 6592	WASHER	RONDELLE	UNTERLAGSCHEIBE	ARANDELA
74		70940302		VITE M3x16 TCTC UNI 7687	SCREW	VIS	SCHRAUBE	TORNILLO
75		71020301		DADO AUTOBL. M3 UNI 7473	LOCK NUT	ECROU AUTOBLOQUANT	STOPMUTTER	TUERCA AUTOBLOCANTE
76		70940304		VITE M3X25 TCTC UNI 7687 ZINC	SCREW	VIS	SCHRAUBE	TORNILLO
77		[illegible]0406		VITE M4X40 TE UNI 5739	SCREW	[illegible]IS	SCHRAUBE	TORNILLO
78		[illegible]401		DADO AUTOBL. M4 UNI 7473	LOCK NUT	[illegible]CROU AUTOBLOQUANT	STOPMUTTER	TUERCA AL[illegible]CANTE

GRUPPO STERZ
STEERING GEAR
ENSEMBLE DE VOLANT
LENKGRUPPE
GRUPO DE DIRECCION

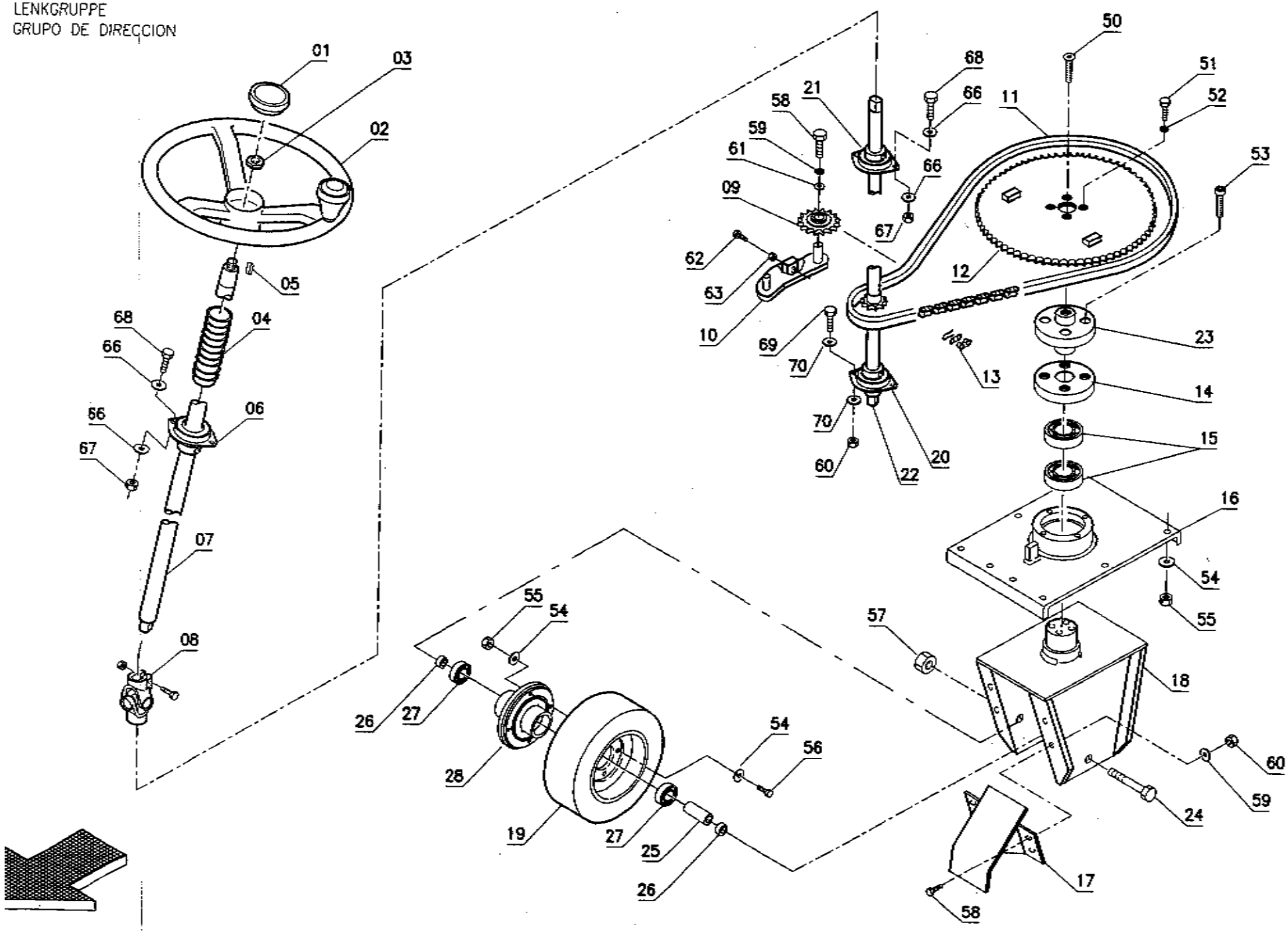

Pos.	Mod.	Codice	Q.tà	Denominazione	Description	Description	Benennung	Descripción
01		72913011	1	TAPPO	PLUG	BOUCHON	DECKEL	TAPON
02		69510010	1	VOLANTE COMPLETO	STEERING WHEEL ASSEMBLY	VOLANT COMPLET	LENKRAD KOMPLETT	VOLANTE COMPLETO
03		40627180	1	DADO SPECIALE	SPECIAL NUT	ECROU SPECIALE	SPEZIALMUTTER	TUERCA ESPECIAL
04		67533010	1	SOFFIETTO	BELLOWS	SOUFFLET	FALTENBALG	FUELLE
05		70405052	1	CHIAVETTA 5x5x20 UNI 6604/69	KEY	CLAVETTE	KEIL	CLAVIJA
06		70542501	1	CUSCINETTO	BEARING	ROULEMENT	LAGER	COJINETE
07		42227200	1	ALBERO	SHAFT	ARBRE	WELLE	EJE
08		74807001	1	GIUNTO CARDANICO	UNIVERSAL JOINT	JOINT UNIVERSEL	KREUZGELENK	ARTICULACION DE CARDAN
09		69310070	1	TENDICATENA	CHAIN TIGHTENER	TENDEUR DE CHAINE	KETTENSPANNER	TENSOR DE CADENA
10		42227240	1	SUPPORTO	SUPPORT	SUPPORT	HALTERUNG	SOPORTE
11		70300007	1	CATENA 1/2X57	CHAIN	CHAINE	KETTE	CADENA
12		69330130	1	CORONA 1/2"X5/16" Z=56	CROWN GEAR	COURONNE	ZAHNKETTENRAD	CORONA DENTADA
13		70300004	1	GIUNTO CATENA	JOINT CHAIN	ATTACHE RAPID CHAINE	KETTENSCHLOSS	ESLABON
14		42227260	1	SUPPORTO CUSCINETTO	BEARING SUPPORT	SUPPORT ROULEMENT	LAGERHALTERUNG	SOPORTE COJINETE
15		70515001	2	CUSCINETTO 6010 2RS	BEARING	ROULEMENT	LAGER	COJINETE
16		42227280	1	PIASTRA SUPPORTO	PLAQUE	PLAQUE	BEFESTIGUNGSAUFLAGE	PLACA
17		42227250	1	PARAFANGO	FENDER	GARDE-BOUE	ABDECKUNG	GUARDABARROS
18		42227230	1	SUPPORTO RUOTA ANTERIORE	SUPPORT WHEELS	SUPPORT ROUES	HALTERUNG RÄDER	SOPORTE RUEDAS
19		67030830	1	RUOTA D.250X90	WHEEL	ROUE	RAD	RUEDA
20		70541702	1	SUPPORTO CUSCINETTO	BEARING SUPPORT	SUPPORT ROULEMENT	LAGERHALTERUNG	SOPORTE COJINETE
21		70542003	1	SUPPORTO OVALE	SUPPORT	SUPPORT	HALTERUNG	SOPORTE
22		42227210	1	ALBERO STERZO	SHAFT	ARBRE	WELLE	EJE
23		42227270	1	MOZZO	HUB	MOYEU	NABE	CUBO
24		42227220	1	PERNO	PIN	AXE	BOLZEN	PERNO
25		69121400	1	DISTANZIALE	SPACER	ENTRETOISE	DISTANZHÜLSE	DISTANCIADOR
26		69009080	2	DISTANZIALE	SPACER	ENTRETOISE	ABSTANDSSTUCK	SEPARADOR
27		70512003	2	CUSCINETTO 6204-RS	BEARING	ROULEMENT	LAGER	COJINETE
28		66920240	1	MOZZO RUOTA	WHEEL HUB	MOYEU ROUE	RADNABE	CÚBO DE RUEDA
50		70980804		VITE M8X40 TPSEI UNI 5933	SCREW	VIS	SCHRAUBE	TORNILLO
51		70910815		VITE M8x45 TE UNI 5739	SCREW	VIS	SCHRAUBE	TORNILLO
52		71308001		RONDELLA DENTELLATA Ø8	LOCK WASHER	RONDELLE FREIN	ZAHNSCHEIBE	ARANDELA DENTADA
53		70931002		VITE M10x30 TCEI UNI 5931	SCREW	VIS	SCHRAUBE	TORNILLO
54		71110002		RONDELLA Ø10x21 UNI 6592	WASHER	RONDELLE	UNTERLAGSCHEIBE	ARANDELA
55		71021002		DADO AUTOBL. M10 UNI 7474	LOCK NUT	ECROU AUTOBLOQUANT	STOPMUTTER	TUERCA AUTOBLOCANTE
56		70911008		VITE M10X35 TE UNI 5739	SCREW	VIS	SCHRAUBE	TORNILLO
57		71022002		DADO AUTOBL.	LOCK NUT	ECROU AUTOBLOQUANT	STOPMUTTER	TUERCA AUTOBLOCANTE
58		70910607		VITE M6X16 TE UNI 5739	SCREW	VIS	SCHRAUBE	TORNILLO
59		71106001		RONDELLA Ø6x12 UNI 6592	WASHER	RONDELLE	UNTERLAGSCHEIBE	ARANDELA
60		71020601		DADO M6 AUTOBL. UNI 7474	LOCK NUT	ECROU AUTOBLOQUANT	STOPMUTTER	TUERCA AUTOBLOCANTE
61		71106007		RONDELLA Ø6x24 UNI 6593	WASHER	RONDELLE	UNTERLAGSCHEIBE	ARANDELA
62		70910827		VITE M8x60 TE UNI 5739	SCREW	VIS	SCHRAUBE	TORNILLO
63		71010807		DADO M8 UNI 5587	NUT	ECROU	MUTTER	TUERCA
64		71114002		RONDELLA Ø15x28 UNI 6592	WASHER	RONDELLE	UNTERLAGSCHEIBE	ARANDELA
65		70910804		VITE M8X20 TE UNI 5739	SCREW	VIS	SCHRAUBE	TORNILLO
66		71108003		RONDELLA Ø8x17 UNI 6592	WASHER	RONDELLE	UNTERLAGSCHEIBE	ARANDELA
67		71020801		DADO AUTOBL. M8 UNI 7474	LOCK NUT	ECROU AUTOBLOQUANT	STOPMUTTER	TUERCA AUTOBLOCANTE

GRUPPO TRAZI
TRACTION ASSE
GROUPE DE TRACTION
ANTRIEBSGRUPPE
GRUPO TRACCION OMNIA

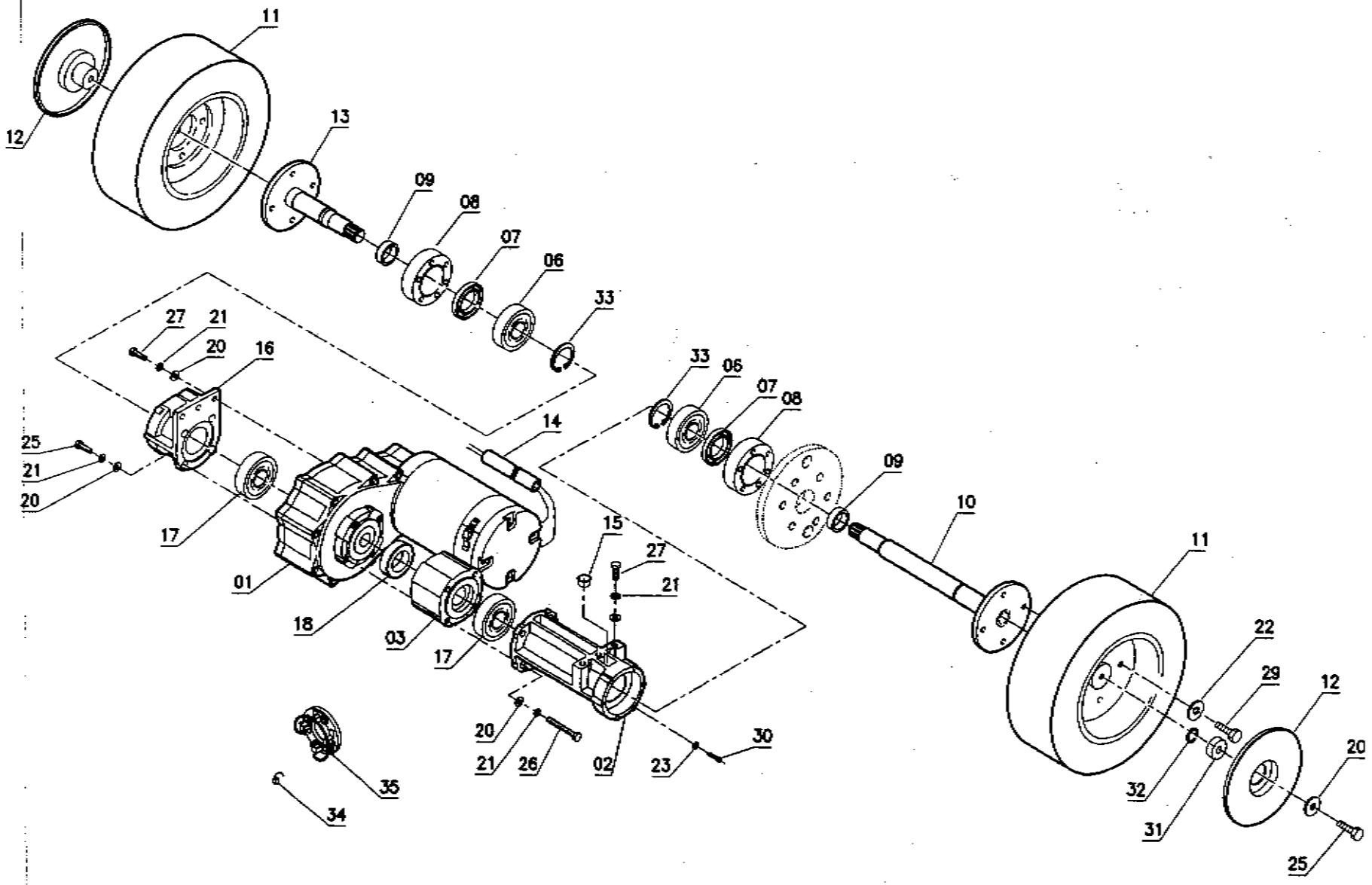

Pos.	Mod.	Codice	Q.tà	Denominazione	Description	Description	Benennung	Descripción
01		68200220	1	MOTORIDUTTORE 36V 450W	GEARED MOTOR	MOTO-REDUCTEUR	GETRIEBEMOTOR	MOTORREDUCTOR
02		40730030	1	SUPPORTO SINISTRO	LEFT SUPPORT	SUPPORT GAUCHE	HALTERUNG LINKS	SOPORTE IZQUIERDO
03		73501201	1	DISTANZIALE MOTORIDUTTORE	SPACER	ENTRETOISE	DISTANZHÜLSE	DISTANCIADOR
06		70512503	2	CUSCINETTO SF.6305-2RS	BEARING	ROULEMENT	LAGER	COJINETE
07		70732521	2	PARAOLIO Ø32x52x7	OIL SEAL	JOINT PAULSTRA	SIMMERING	ARO RASCADOR DE ACEITE
08		42217120	2	DISTANZIALE PORTACEPPI	SPACER	ENTRETOISE	DISTANZHÜLSE	DISTANCIADOR
09		69006030	2	DISTANZIALE	SPACER	ENTRETOISE	DISTANZHÜLSE	DISTANCIADOR
10		68922110	1	SEMIASSE SN	LEFT AXLE SHAFT	DEMI-ESSIEU GAUCHE	ACHSWELLE LINKS	SEMIEJE IZQUIERDO
11		67030840	2	RUOTA POSTERIORE	WHEEL	ROUE	RAD	RUEDA
12		41617020	2	DISCO COPRIRUOTA	WHEEL COVER	COUVERCLE DE ROUE	RADDECKEL	CUBRERUEDA
13		68922100	1	SEMIASSE DX	RIGHT AXLE SHAFT	DEMI-ESSIEU DROITE	ACHSWELLE RECHTS	SEMIEJE DERECHO
14		67404160	1	GUAINA	SHEATH	GAINE	SCHUTZMANTEL	VAINA
15		72913015	1	TAPPO SALVAFILETTO	CAP	CAPUCHON	KAPPE	TAPON
16		40730020	1	SUPPORTO ASSE DX	SUPPORT	SUPPORT	HALTERUNG	SOPORTE
17		70512002	2	CUSCINETTO SF.6004-2RS	BEARING	ROULEMENT	LAGER	COJINETE
18		40730050	1	DISTANZIALE	SPACER	ENTRETOISE	DISTANZHÜLSE	DISTANCIADOR
20		71108003		RONDELLA Ø8x17 UNI 6592	WASHER	RONDELLE	UNTERLAGSCHEIBE	ARANDELA
21		71108009		RONDELLA Ø8 GROWER	WASHER	RONDELLE	UNTERLAGSCHEIBE	ARANDELA
22		71110007		RONDELLA GROWER Ø10	LOCK WASHER	RONDELLE FREIN	ZAHNSCHEIBE	ARANDELLA DENTADA
23		71305001		RONDELLA DENTELLATA Ø5	LOCK WASHER	RONDELLE FREIN	ZAHNSCHEIBE	ARANDELA DENTADA
25		70910808		VITE M8x25 TE UNI 5739	SCREW	VIS	SCHRAUBE	TORNILLO
26		70910827		VITE M8x60 TE UNI 5739	SCREW	VIS	SCHRAUBE	TORNILLO
27		70910803		VITE M8x16 TE UNI 5739	SCREW	VIS	SCHRAUBE	TORNILLO
29		70931004		VITE M10x20 TCEI UNI 5931	SCREW	VIS	SCHRAUBE	TORNILLO
30		70910607		VITE M6X16 TE UNI 5739	SCREW	VIS	SCHRAUBE	TORNILLO
31		69006080	2	DISTANZIALE	SPACER	ENTRETOISE	DISTANZHÜLSE	DISTANCIADOR
32		70800018	2	GUARNIZIONE O-RING 106	O-RING	JOINT	O-RING	JUNTA ANULAR
33		70220011	2	SEEGER E25	SEEGER RING	SERRE CLIPS	SEEGERRING	ANILLO SEEGER
34		71707143	4	SPAZZOLA MOTORE	CARBON BRUSH MOTOR	CHARBON MOTEUR	KOHLEBÜRSTE	ESCOBILLA MOTOR
35		72901029	1	ANELLO PORTASPAZZOLE	CARBON BRUSH HOLDER	PORTE-CHARBON	KOHLEBÜRSTENHALTERUNG	PORTACEPILLOS

GRUPPO FRENO E ROTE
BRAKE AND WHEELS ASSEMBLY
ENSEMBLE DE FREIN ET ROUES
BREMSANLAGE-HINTERRAEDER
GRUPO FRENO Y RUEDAS

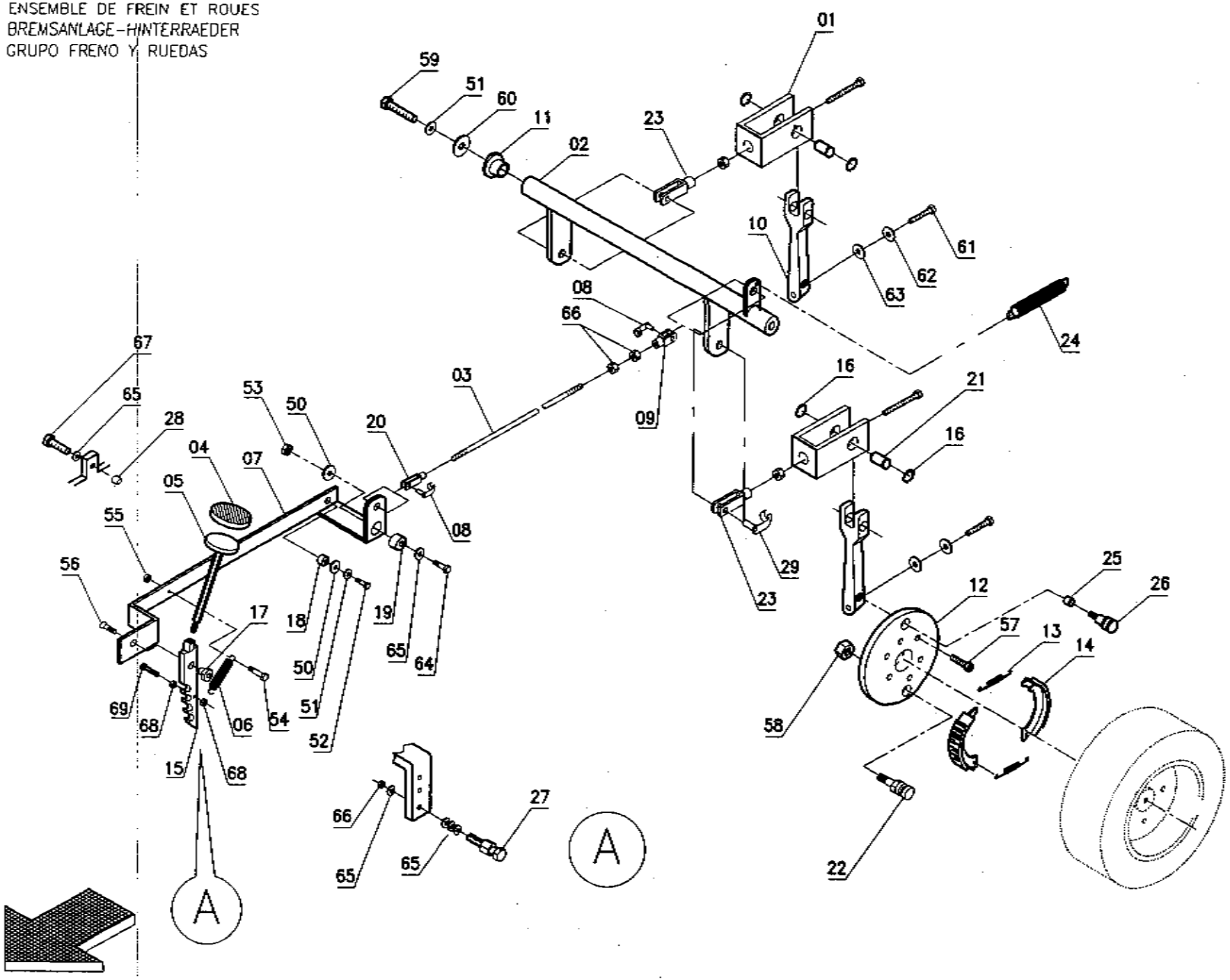

Pos.	Mod.	Codice	Q.tà	Denominazione	Description	Description	Benennung	Descripción
01		42218440	2	FORCELLA FRENO	FORK	FOURCHETTE	GABELKOPF	HORQUILLA
02		42218400	1	ALBERO COMANDO FRENO	SHAFT	ARBRE	WELLE	EJE
03		42218410	1	ASTA COMANDO	ROD	TIGE	STANGE	VARILLA
04		42218020	1	COPRIPEDALE	PEDAL COVER	GARNITURE PEDAL	PEDALGUMMI	CUBREPEDAL
05		42218040	1	PEDALE	PEDAL	PEDALE	PEDAL	PEDAL
06		69220440	1	MOLLA A TRAZIONE	SPRING	RESSORT	FEDER	RESORTE
07		42218450	1	LEVA COMANDO FRENO	LEVER	LEVIER	HEBEL	PALANCA
08		74620006	2	PERNO PER FORCELLA M8	PIN	AXE	BOLZEN	PERNO
09		74610005	1	FORCELLA M8	FORK	FOURCHETTE	GABELKOPF	HORQUILLA
10		74803045	2	LEVA PER PERNO	LEVER	LEVIER	STANGE	VARILLA
11		69105070	2	BOCCOLA	BUSHING	BAGUE	BUCHSE	CASQUILLO
12		42217100	2	PORTACEPPI	BRAKE DISK	DISQUE DE FREIN	BREMSSCHEUBE	DISCO DE FRENO
13		74803060	2	MOLLA	SPRING	RESSORT	FEDER	RESORTE
14		74803059	2	GANASCIA	BLOCK	MACHOIRE	BREMSKLOTZ	MORDAZA
15		42218460	1	LEVA DI BLOCCO	LEVER	LEVIER	HEBEL	PALANCA
16		70220003	4	SEEGER E 12	SEEGER RING	SERRE CLIPS	SEEGERRING	ANILLO SEEGER
17		69121020	1	BOCCOLA FILETTATA M8	BUSHING	DOUILLE	BUCHSE	CASQUILLO
18		69102050	1	BOCCOLA	BUSHING	BAGUE	BUCHSE	CASQUILLO
19		42218430	1	DISTANZIALE	SPACER	ENTRETOISE	DISTANZHÜLSE	DISTANCIADOR
20		74610006	1	FORCELLA LUNGA	FORK	FOURCHETTE	GABELKOPF	HORQUILLA
21		42218470	2	PERNO FORCELLA	PIN	AXE	BOLZEN	PERNO
22		42217110	2	PERNO GUIDA CEPPI	PIN	AXE	BOLZEN	PERNO
23		74610004	2	FORCELLA M6	FORK	FOURCHETTE	GABELKOPF	HORQUILLA
24		69220150	1	MOLLA TRAZIONE	SPRING	RESSORT	FEDER	RESORTE
25		69102220	2	BOCCOLA LAMELLARE	BUSHING	BAGUE	BUCHSE	CASQUILLO
26		74803061	2	PERNO OLIVA	PIN	AXE	BOLZEN	PERNO
27		42218420	1	BLOCCO FRENO	BRAKE LOCK	BLOQUE DE FREIN	BREIMSBLOCK	BLOQUE DE FRENO
28		72915012	1	PIEDINO	CAP	BOUCHON	STOPFEN	TAPON
29		74620005	1	PERNO	PIN	AXE	BOLZEN	PERNO
50		71108007		RONDELLA Ø9x24 UNI 6593	WASHER	RONDELLE	UNTERLAGSCHEIBE	ARANDELA
51		71108009		RONDELLA Ø8 GROWER	WASHER	RONDELLE	UNTERLAGSCHEIBE	ARANDELA
52		70910808		VITE M8x25 TE UNI 5739	SCREW	VIS	SCHRAUBE	TORNILLO
53		71020801		DADO AUTOBL. M8 UNI 7474	LOCK NUT	ECROU AUTOBLOQUANT	STOPMUTTER	TUERCA AUTOBLOCANTE
54		70910503		VITE M5x16 TE UNI 5739	SCREW	VIS	SCHRAUBE	TORNILLO
55		71010501		DADO M5 UNI 5587	NUT	ECROU	MUTTER	TUERCA
56		70980801		VITE M8x14 TPSEI UNI 5933	SCREW	VIS	SCHRAUBE	TORNILLO
57		70930607		VITE M6x40 TCEI UNI 5931	SCREW	VIS	SCHRAUBE	TORNILLO
58		71021002		DADO AUTOBL. M10 UNI 7474	LOCK NUT	ECROU AUTOBLOQUANT	STOPMUTTER	TUERCA AUTOBLOCANTE
59		70910804		VITE M8X20 TE UNI 5739	SCREW	VIS	SCHRAUBE	TORNILLO
60		71108008		RONDELLA Ø 9x32 UNI 6593	WASHER	RONDELLE	UNTERLAGSCHEIBE	ARANDELA
61		70910613		VITE M6x25 TE UNI 5739	SCREW	VIS	SCHRAUBE	TORNILLO
62		71106009		RONDELLA GROWER Ø6	LOCK WASHER	RONDELLE FREIN	ZAHNSCHEIBE	ARANDELA DENTADA
63		71106001		RONDELLA Ø6x12 UNI 6592	WASHER	RONDELLE	UNTERLAGSCHEIBE	ARANDELA
64		70910815		VITE M8x45 TE UNI 5739	SCREW	VIS	SCHRAUBE	TORNILLO
65		71108003		RONDELLA Ø8x17 UNI 6592	WASHER	RONDELLE	UNTERLAGSCHEIBE	ARANDELA
66		71010807		DADO M8 UNI 5587	NUT	ECROU	MUTTER	TUERCA
67		70910804		VITE M8X20 TE UNI 5739	SCREW	VIS	SCHRAUBE	TORNILLO
68		71010401		DADO M4 UNI 5587	NUT	ECROU	MUTTER	TUERCA
69		70910403		VITE M4X25 TE UNI 5739	SCREW	VIS	SCHRAUBE	TORNILLO

GRUPPO SERB SOLUZIONE
SOLUTION TANK ASSEMBLY
GROUPE DE RESERVOIR EAU PROPRE
GRUPPE LAUGENTANK
GRUPO TANQUE SOLUCION

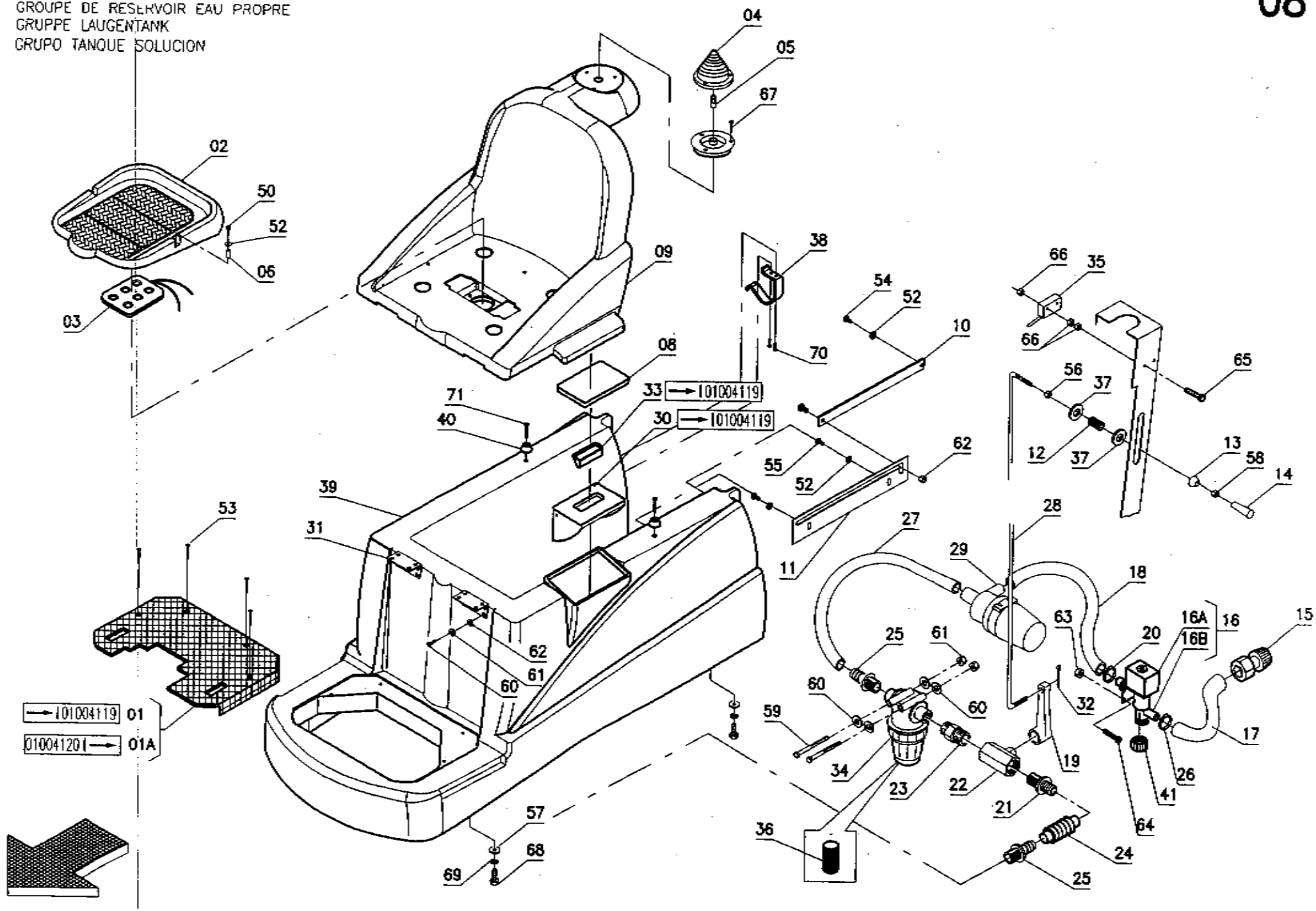

Pos. Mod.	Codice	Q.tà	Denominazione	Description	Description	Benennung	Descripción
01	42246300	1	PEDANA	BOTTOM PLATE	REPOSE PIED	BODENBLECH	PLATAFORMA
01A	42246380	1	PEDANA	BOTTOM PLATE	REPOSE PIED	BODENBLECH	PLATAFORMA
02	42246130	1	SEDILE	SEAT	SIEGE	SITZ	ASIENTO
03	72105014	1	MICROINTERRUTTORE	MICROSWITCH	MICROINTERRUPTEUR	MIKROSCHALTER	MICROINTERRUPTOR
04	72905013	1	LAMPEGGIATORE COMPLETO	WINKING LIGHT ASSEMBLY	CLIGNOTEUR COMPLET	BLINKANLAGE KOMPLETT	DESTELLADOR COMPLETO
05	72300016	1	LAMPADINA 48V 10W	ELECTRIC BULB	AMPOULE	GLÜHLAMPE	LAMPARA
06	69000030	2	DISTANZIALE	SPACER	ENTRETOISE	DISTANZHÜLSE	DISTANCIADOR
08	67406140	1	GUARNIZIONE SPORTELLO	GASKET	JOINT	DICHTUNG	JUNTA
09	42246370	1	SUPPORTO SEDILE	SUPPORT	SUPPORT	HALTERUNG	SOPORTE
10	42236320	1	PUNTELLO	PROP	LEVIER	ABSTÜTZUNG	PUNTAL
11	42236320	1	PUNTELLO	PROP	LEVIER	ABSTÜTZUNG	PUNTAL
12	69210360	1	MOLLA	SPRING	RESSORT	FEDER	RESORTE
13	40247030	1	RONDELLA SPECIALE	SPECIAL WASHER	RONDELLE SPECIALE	UNTERLAGSCHEIBE SPEZIAL	ARANDELA ESPECIAL
14	74100050	1	MANOPOLA	KNOB	POIGNEE	HANDGRIFF	EMPUÑADURA
15	74570007	1	INNESTO RAPIDO	COUPLING	ENBRAYAGE	KUPPLUNG	ACOPLAMIENTO
16	68533020	1	ELETTROVALVOLA 36V 1/2"	SOLENOID VALVE	ELECTROVANNE	MAGNETVENTIL	ELECTROVALVULA
16A	68523030	1	BOBINA ELETTROV. 36V	COIL	BOBINE	SPULE	BOBINA
16B	68510090	1	CORPO ELETTROV. 1/2"	SOLENOID VALVE BODY	CORPS D'ELECTROVANNE	KÖRPER MAGNETVENTIL	CUERPO ELECTROVALVULA
17	67523120	2	TUBO Ø14x300 SPIRALATO	HOSE	TUYAU	SCHLAUCH	TUBO DE GOMA
18	67522550	1	TUBO Ø12x310 SPIRALATO	HOSE	TUYAU	PIPE	TUBO
19	40237030	1	LEVA RUBINETTO	COCK LEVER	LEVIER DE ROBINET	WASSERHAHNHEBEL	PALANCA DE GRIFO
20	74220061	1	FASCETTA A VITE	CLAMP	COLLIER	BRIDE	ABRAZADERA
21	74540007	1	PORTAGOMMA. DIRITTO 3/8" M	CONNECTOR	RACCORD	SCHLAUCHANSCHLUSS	EMPALME TUBO DE GOMA
22	74510003	1	RUBINETTO 3/8 "	COCK	ROBINET	WASSERHAHN	GRIFO
23	74560005	1	NIPLES 1/2-3/8 M.M.	NIPPLE	RACCORD	NIPPEL	BOQUILLA ROSCADA
24	40237100	1	SOFFIETTO	BELLOWS	SOUFFLET	FALTENBALG	FUELLE
25	74540023	1	PORTAGOMMA DIRITTO 1/2M D.13	CONNECTOR	RACCORD	SCHLAUCHANSCHLUSS	EMPALME TUBO DE GOMA
26	74220057	1	FASCETTA	CLAMP	COLLIER	BRIDE	ABRAZADERA
27	67522260	1	TUBO Ø14	HOSE	TUYAU	SCHLAUCH	TUBO DE GOMA
28	42237100	1	ASTA RUBINETTO	ROD	TIGE	STANGE	VARILLA
29	68701190	1	POMPA COMPLETA	PUMP ASSEMBLY	POMPE COMPLETE	PUMPE KOMPLETT	BOMBA COMPLETA
30	42236340	1	SPORTELLO CARICO ACQUA	DOOR	PORTILLON	DECKEL	PORTEZUELA
31	40346280	2	CERNIERA	HINGE	CHARNIERE	SCHARNIER	BISAGRA
32	71502002	1	COPIGLIA Ø2x20 UNI 1336 INOX	SPLIT PIN	GOUPILLE	SPLINT	PASADOR DE ALETAS
33	42236350	1	MANIGLIA SPORTELLO	HANDLE	MANCHE	HANDGRIFF	MANILLA
34	66500490	1	FILTRO	FILTER	FILTRE	FILTER	FILTRO
35	72105009	1	MICROINTERRUTTORE	MICROSWITCH	MICROINTERRUPTEUR	MIKROSCHALTER	MICROINTERRUPTOR
36	66500500	1	CARTUCCIA FILTRO	FILTER CARTRIDGE	CARTOUCHE DE FILTRE	FILTEREINSATZ	CARTUCHO FILTRO
37	71106011	2	RONDELLA Ø6x30x3 PVC	WASHER	RONDELLE	UNTERLAGSCHEIBE	ARANDELA
38	41036110	1	AGGANCIO	COUPLER	ACCROCHAGE	ARRETIERUNG	ENGANCHE
39	69722100	1	SERBATOIO SOLUZIONE	SOLUTION TANK	RESERVOIR EAU PROPRE	FRISCHWASSERTANK	TANQUE SOLUCION
40	72915004	2	PIEDINO IN GOMMA	RUBBER CAP	BOUCHON DE CAOUTCHOUC	GUMMISTOPFEN	TAPON DE GOMA
41	74550010	1	TAPPO 1/2" F	CAP	CAPUCHON	KAPPE	TAPON
50	70940605		VITE M6X25 TCTC UNI 7687	SCREW	VIS	SCHRAUBE	TORNILLO
51	71306001		RONDELLA Ø6 DENTELLATA	LOCK WASHER	RONDELLE FREIN	ZAHNSCHEIBE	ARANDELA DENTADA
52	71106006		RONDELLA Ø 6x18 INOX UNI 6593	WASHER	RONDELLE	UNTERLAGSCHEIBE	ARANDELA
53	70980603		VITE M6X20 TPSEI INOX UNI 5933	SCREW	VIS	SCHRAUBE	TORNILLO
54	70910611		VITE M6x20 TE UNI 5739 INOX	SCREW	VIS	SCHRAUBE	TORNILLO
55	70910608		VITE M6X16 TE INOX UNI 5739	SCREW	VIS	SCHRAUBE	TORNILLO
56	71010501		DADO M5 UNI 5587	NUT	ECROU	MUTTER	TUERCA
57	71106005		RONDELLA Ø6x18 UNI 6593	WASHER	RONDELLE	UNTERLAGSCHEIBE	ARANDELA
58	71010503		DADO M5X3.5 UNI 5589	NUT	ECROU	MUTTER	TUERCA
59	70910821		VITE M8X80 TE UNI 5737	SCREW	VIS	SCHRAUBE	TORNILLO
60	71108003		RONDELLA Ø8x17 UNI 6592	WASHER	RONDELLE	UNTERLAGSCHEIBE	ARANDELA
61	[illegible]801		DADO AUTOBL. M8 UNI 7474	LOCK NUT	ECROU AUTOBLOQUANT	STOPMUTTER	TUERCA AU[illegible]CANTE

GRUPPO SERB SOLUZIONE
SOLUTION TANK EMBLY
GROUPE DE RESERVOIR EAU PROPRE
GRUPPE LAUGENTANK
GRUPO TANQUE SOLUCION

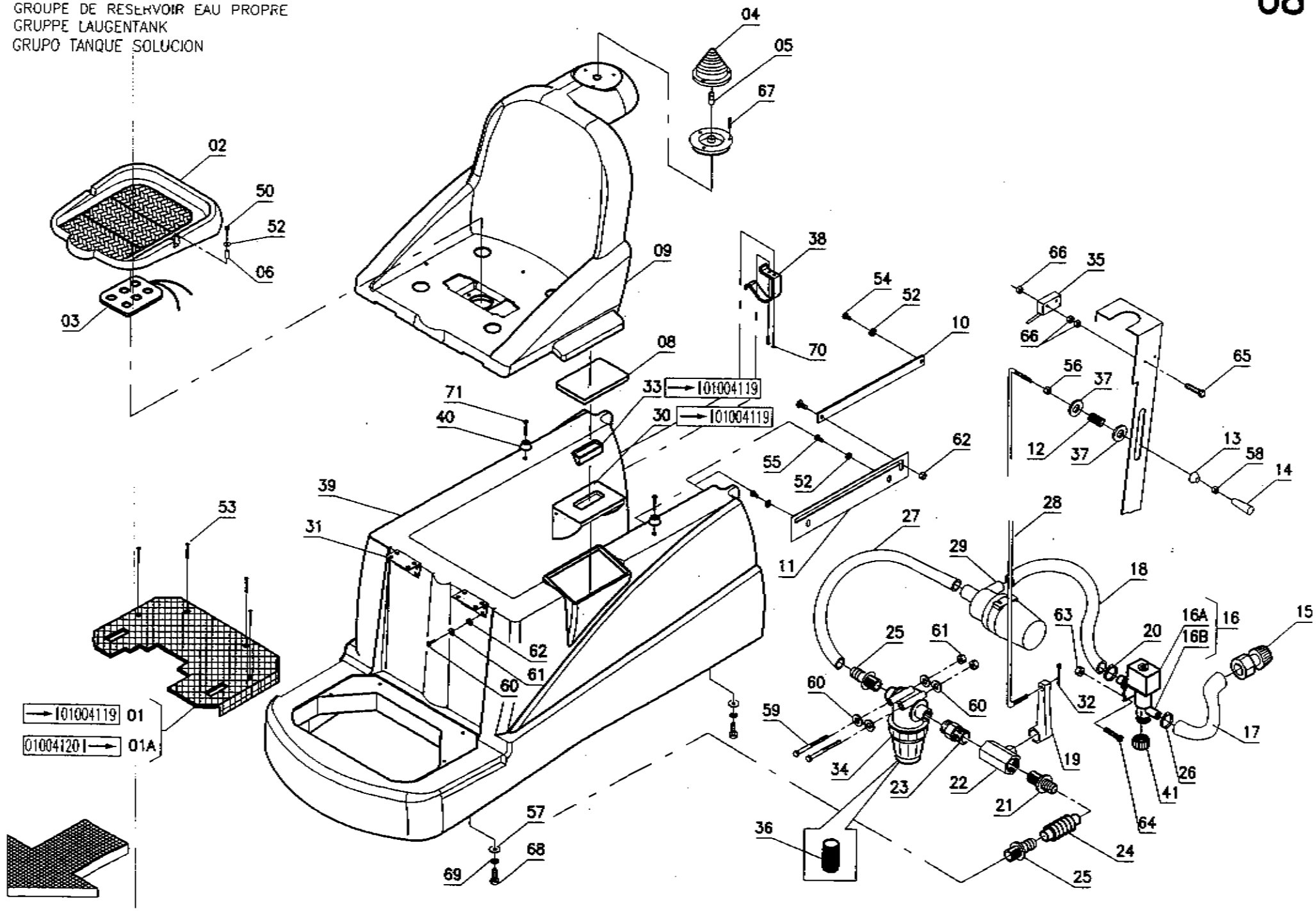

Pos.	Mod.	Codice	Q.tà	Denominazione	Description	Description	Benennung	Descripción
62		71108007		RONDELLA Ø9x24 UNI 6593	WASHER	RONDELLE	UNTERLAGSCHEIBE	ARANDELA
63		71020401		DADO AUTOBL. M4 UNI 7473	LOCK NUT	ECROU AUTOBLOQUANT	STOPMUTTER	TUERCA AUTOBLOCANTE
64		70940404		VITE M4X16 TCTC UNI 7687	SCREW	VIS	SCHRAUBE	TORNILLO
65		70940306		VITE M3X35 TCTC UNI 6107	SCREW	VIS	SCHRAUBE	TORNILLO
66		71010302		DADO M3 OTTONE UNI 5587	NUT	ECROU	MUTTER	TUERCA
67		70974202		VITE 4,2x16 AUTOF. RAPID FIX	SCREW	VIS	SCHRAUBE	TORNILLO
68		70910610		VITE M6x20 TE UNI 5739	SCREW	VIS	SCHRAUBE	TORNILLO
69		71106005		RONDELLA Ø6x18 UNI 6593	WASHER	RONDELLE	UNTERLAGSCHEIBE	ARANDELA
70		70944801		VITE Ø4,8x13 UNI 6954 AUTOF.	SCREW	VIS	SCHRAUBE	TORNILLO
71		70943907		VITE Ø3,9x13 UNI 6954 AUTOF.	SCREW	VIS	SCHRAUBE	TORNILLO

GRUPPO SERBATOIO RECUPERO
RECOVERY TANK ASSEMBLY
GROUPE DE RESERVOIR EAU SALE
GRUPPE SCHMUTZWASSERTANK
GRUPO TANQUE AGUA SUCIA

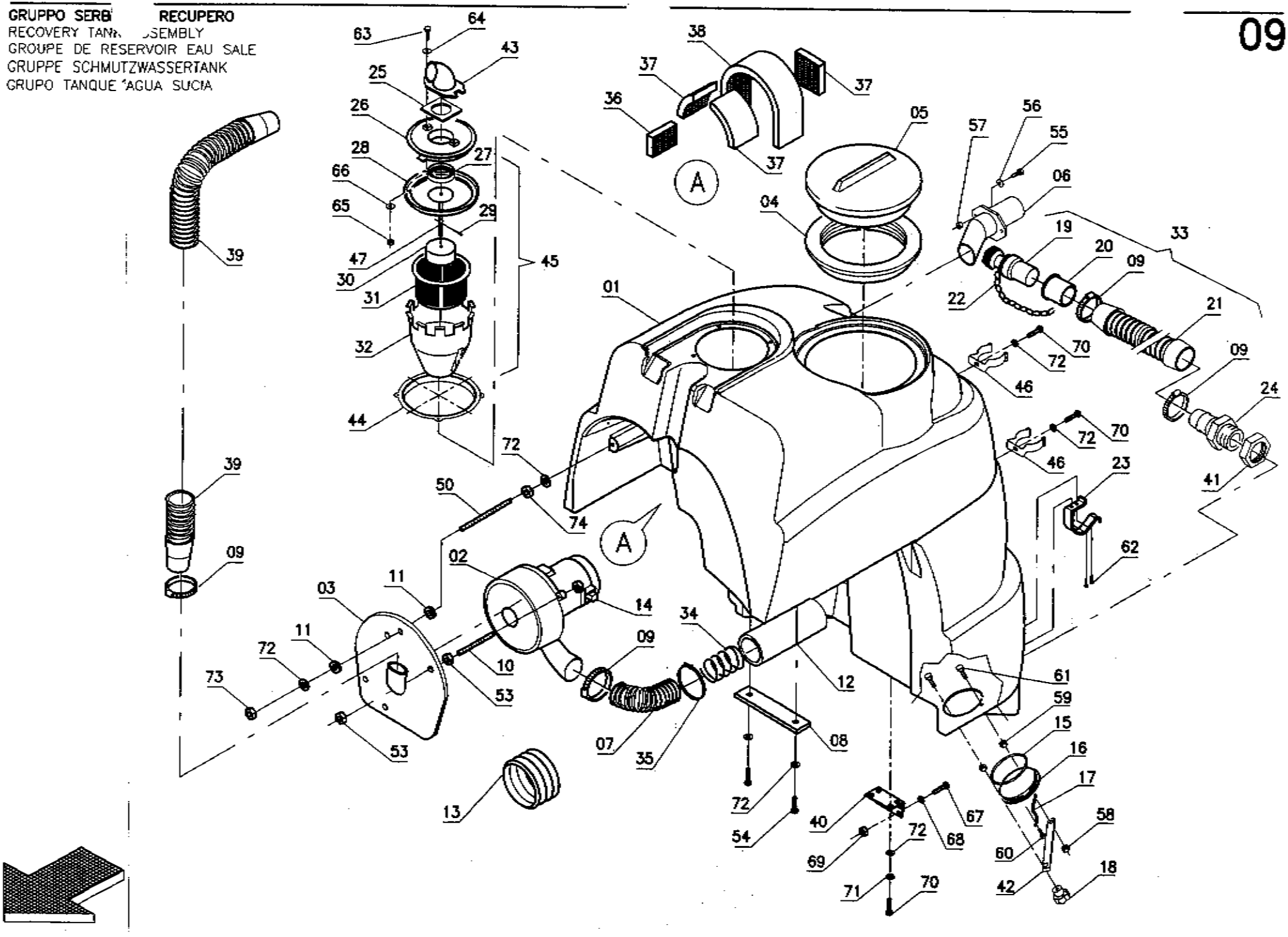

Pos.	Mod.	Codice	Q.tà	Denominazione	Description	Description	Benennung	Descripción
01		69722110	1	SERBATOIO RECUPERO	RECOVERY TANK	RESERVOIR EAU SALE	SCHMUTZWASSERTANK	TANQUE AGUA SUCIA
02		68130430	1	MOTORE ASPIRAZIONE	SUCTION MOTOR	MOTEUR D'ASPIRATION	SAUGMOTOR	MOTOR ASPIRACION
03		42236300	1	PIASTRA ASPIRATORE	PLAQUE	PLAQUE	BEFESTIGUNGSAUFLAGE	PLACA
04		41036040	1	ANELLO CON GUARNIZIONE	RING WITH GASKET	ANNEAU AVEC JOINT	RING MIT DICHTUNG	ANILLO CON JUNTA
05		41036030	1	COPERCHIO	COVER	COUVERCLE	DECKEL	TAPA
06		42236310	1	RACCORDO ASPIRAZIONE	FITTING	RACCORD	VERSCHRAUBUNG	RACOR
07		67512020	1	TUBO SPIRALATO Ø50x200	PIPE	TUBE	ROHR	TUBO
08		42236360	1	LAMA SOSTEGNO	BLADE	PLAQUE	PLATTE	LISTON
09		74220059	4	FASCETTA A VITE	CLAMP	COLLIER	BRIDE	ABRAZADERA
10		40541020	1	COLONNETTA	STUD BOLT	TIGE	GEWINDEBOLZEN	PRISIONERO
11		72910002	2	PASSAFILO	FAIRLEAD	PASSE-CABLE	KABELDURCHGANG	GUIACABLE
12		67532040	1	TUBO FONOASSORBENTE Ø50	DEADENING HOSE	TUYAU ISOLANT PHONIQUE	SCHALLSCHLUCKER	TUBO FONOABSORBENTE
13		67401010	1	CUFFIA	SHROUD	JOINT	LAGERRING	ANILLO
14		71707112	2	SPAZZOLA MOTORE	CARBON BRUSH MOTOR	CHARBON MOTEUR	KOHLEBÜRSTE	ESCOBILLA MOTOR
15		70800004	1	GUARNIZIONE OR 6375	O-RING	JOINT	O-RING	JUNTA ANULAR
16		41236020	1	TAPPO	PLUG	BOUCHON	DECKEL	TAPON
17		41236060	1	CATENA	CHAIN	CHAINE	KETTE	CADENA
18		74008002	1	POMELLO VB40 M8	KNOB	POMMEAU	RENDELSCHRAUBE	POMO
19		41036060	1	TAPPO SCARICO COMPLETO	PLUG EXHAUST PIPE	BOUCHON DE VIDANGE	ABLASSPFROPFEN	TAPON DE DESCARGA
20		67300080	1	MANICOTTO	PIPE	TUBE	ROHR	TUBO
21		67512130	1	TUBO	PIPE	TUBE	ROHR	TUBO
22		41036080	1	CATENELLA PER TAPPO	CHAIN	CHAINE	KETTE	CADENA
23		41036110	2	AGGANCIO	COUPLER	ACCROCHAGE	ARRETIERUNG	ENGANCHE
24		74540010	1	PORTAGOMMA DIRITTO 2"M.-D.50	CONNECTOR	RACCORD	SCHLAUCHANSCHLUSS	EMPALME TUBO DE GOMA
25		67400090	1	GUARNIZIONE	GASKET	JOINT	DICHTUNG	JUNTA
26		42041050	1	TAPPO	COVER	COUVERCLE	DECKEL	TAPA
27		67400110	1	GUARNIZIONE	GASKET	JOINT	DICHTUNG	JUNTA
28		67400510	1	GUARNIZIONE	GASKET	JOINT	DICHTUNG	JUNTA
29		71502002	2	COPIGLIA Ø2x20 UNI 1336 INOX	SPLIT PIN	GOUPILLE	SPLINT	PASADOR DE ALETAS
30		42041040	1	GALLEGGIANTE	FLOAT	FLOTTEUR	SCHWIMMER	FLOTADOR
31		66500010	1	FILTRO	FILTER	FILTRE	FILTER	FILTRO
32		42036040	1	PROTEZIONE	PROTECTION	PROTECTION	ABDECKUNG	PROTECCION
33		67523340	1	TUBO SCARICO COMPLETO	EXHAUST PIPE ASSEMBLY	FLEXIBLE DE VIDANGE COMPL.	ABWASSERSCHLAUCH KOMPL.	TUBO DE DESCARGA COMPLETO
34		69210440	1	MOLLA	SPRING	RESSORT	FEDER	RESORTE
35		74210003	1	FASCETTA	CLAMP	COLLIER	BRIDE	ABRAZADERA
36		67101360	1	FONOASSORBENTE	DEADENING	ISOLANT PHONIQUE	SCHALLDICHTUNG	FONOABSORBENTE
37		67101350	3	FONOASSORBENTE	DEADENING	ISOLANT PHONIQUE	SCHALLDICHTUNG	FONOABSORBENTE
38		67101370	1	FONOASSORBENTE	DEADENING	ISOLANT PHONIQUE	SCHALLDICHTUNG	FONOABSORBENTE
39		67512320	1	TUBO ASPIRAZIONE	PIPE	TUBE	ROHR	TUBO
40		40346280	2	CERNIERA	HINGE	CHARNIERE	SCHARNIER	BISAGRA
41		74580004	1	GHIERA 2"	RING NUT	EMBOUT	NUTMUTTER	TUERCA ANULAR
42		41236030	1	LAMA	BLADE	PLAQUE	LEISTE	HOJA
43		40336110	1	BOCCHETTA	OPENING	BUSE	ÖFFNUNG	BOQUILLA
44		42036030	1	PORTAFILTRO	FILTER HOLDER	PORTE-FILTRE	FILTERTRÄGER	PORTAFILTRO
45		A6520001	1	ASSIEMEFILTRO-GALLEGGIANTE	FLOAT ASSEMBLY	FLOTTEUR COMPLET	SCHWIMMER KOMPLETT	FLOTADOR COMPLETO
46		69230150	2	CLIP FISSATUBO	CLIP HOSE FIXING	CLIP FIXAGE DE TUYAU	KLIPP SCHLAUCHBEFESTIGUNG	CLIP FIJACIÓN DE TUBO
47		42036070	1	ASTA	ROD	TIGE	STANGE	VARILLA
50		70960603		GRANO M6X40 E.I. UNI 5927	DOWEL	VIS	MADENSCHRAUBE	TORNILLO
51		71105004		ROSETTA PIANA Ø5	WASHER	RONDELLE	SCHEIBE	ARANDELA
52		71305001		RONDELLA DENTELLATA Ø5	LOCK WASHER	RONDELLE FREIN	ZAHNSCHEIBE	ARANDELA DENTADA
53		71010601		DADO M6 UNI 5587	NUT	ECROU	MUTTER	TUERCA
54		70945001		VITE 5,2x20 AUTOFIL.	SCREW	VIS	SCHRAUBE	TORNILLO
55		70910611		VITE M6x20 TE UNI 5739 INOX	SCREW	VIS	SCHRAUBE	TORNILLO
56		71106006		RONDELLA Ø 6x18 INOX UNI 6593	WASHER	RONDELLE	UNTERLAGSCHEIBE	ARANDELA
57		[illegible]302		DADO AUT. M6 INOX UNI 7474	LOCK NUT	[illegible]CROU AUTOBLOQUANT	STOPMUTTER	TUERCA AUT[illegible]ANTE

GRUPPO SERB RECUPERO
RECOVERY TANK ASSEMBLY
GROUPE DE RESERVOIR EAU SALE
GRUPPE SCHMUTZWASSERTANK
GRUPO TANQUE AGUA SUCIA

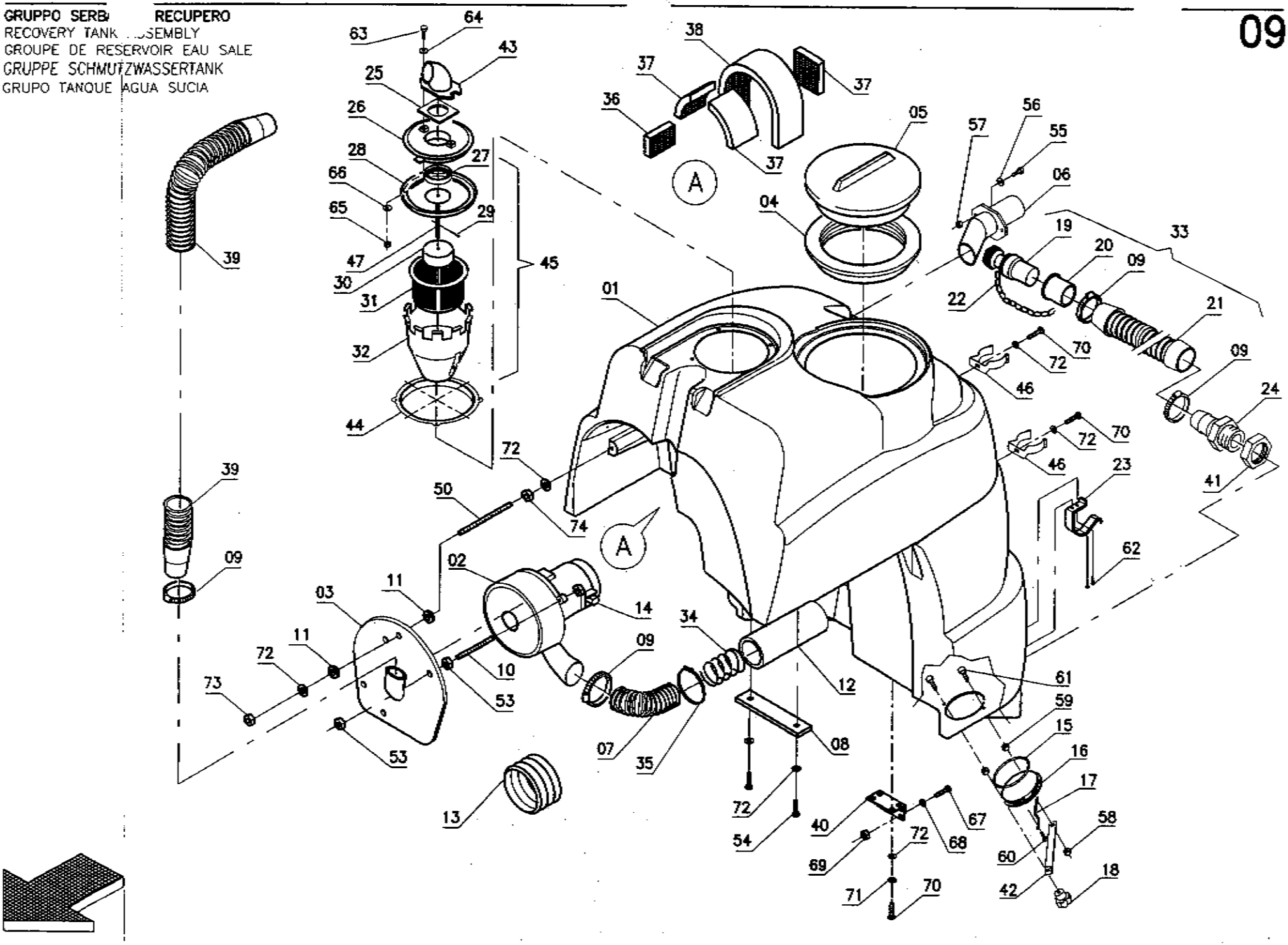

Pos.	Mod.	Codice	Q.tà	Denominazione	Description	Description	Benennung	Descripción
58		71020804		DADO AUTOBL. M8 INOX UNI 7473	LOCK NUT	ECROU AUTOBLOQUANT	STOPMUTTER	TUERCA AUTOBLOCANTE
59		71010806		DADO M8 INOX UNI 5587	NUT	ECROU	MUTTER	TUERCA
60		70943902		VITE Ø3,9x13 AUTOF. TCTC	SCREW	VIS	SCHRAUBE	TORNILLO
61		70960806		GRANO M8x60 E.I. UNI 5923	DOWEL	VIS	MADENSCHRAUBE	TORNILLO
62		70944801		VITE Ø4,8x13 UNI 6954 AUTOF.	SCREW	VIS	SCHRAUBE	TORNILLO
63		70910404		VITE M4x25 TE UNI 5739 INOX	SCREW	VIS	SCHRAUBE	TORNILLO
64		71105005		RONDELLA Ø5x20 UNI 6593	WASHER	RONDELLE	UNTERLAGSCHEIBE	ARANDELA
65		71010402		DADO M4 INOX UNI 5587	NUT	ECROU	MUTTER	TUERCA
66		71104002		RONDELLA Ø4x9 UNI 6952 INOX	WASHER	RONDELLE	UNTERLAGSCHEIBE	ARANDELA
67		70910607		VITE M6X16 TE UNI 5739	SCREW	VIS	SCHRAUBE	TORNILLO
68		71106001		RONDELLA Ø6x12 UNI 6592	WASHER	RONDELLE	UNTERLAGSCHEIBE	ARANDELA
69		71020601		DADO M6 AUTOBL. UNI 7474	LOCK NUT	ECROU AUTOBLOQUANT	STOPMUTTER	TUERCA AUTOBLOCANTE
70		70910502		VITE M5x12 TE UNI 5739	SCREW	VIS	SCHRAUBE	TORNILLO
71		71105006		ROSETTA GROWER Ø5	WASHER	RONDELLE	SCHEIBE	ARANDELA
72		71105002		RONDELLA Ø5X11 UNI 6592	WASHER	RONDELLE	UNTERLAGSCHEIBE	ARANDELA
73		71020501		DADO AUTOBL. M5 UNI 7473	LOCK NUT	ECROU AUTOBLOQUANT	STOPMUTTER	TUERCA AUTOBLOCANTE
74		71010501		DADO M5 UNI 5587	NUT	ECROU	MUTTER	TUERCA

GRUPPO TERGI[illegible]NTO
SQUEEGEE ASSE[illegible]
ENSEMBLE DE SUCEUR
SAUGFUSSGRUPPE
GRUPO LIMPIAPAVIMENTOS

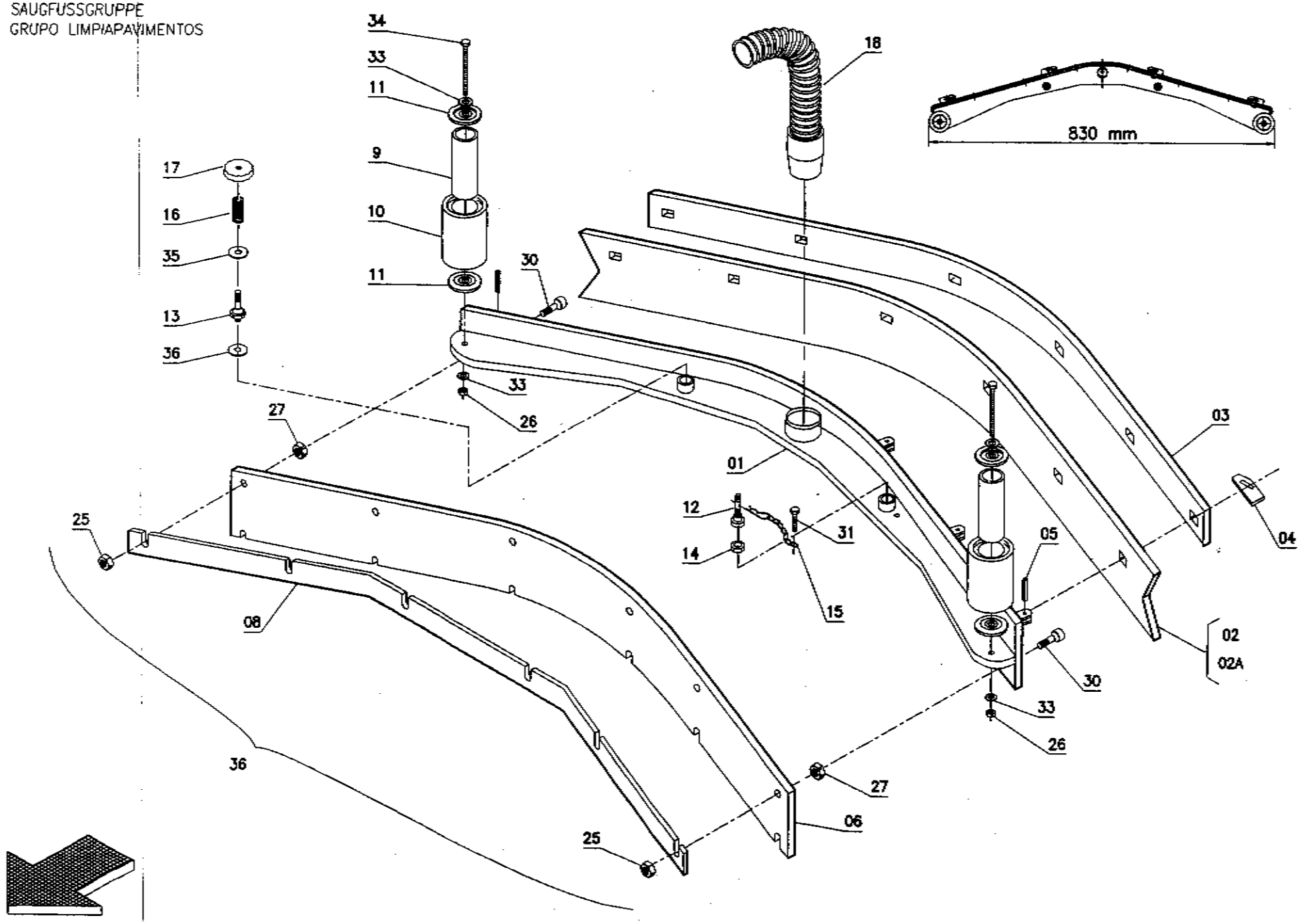

Pos.	Mod.	Codice	Q.tà	Denominazione	Description	Description	Benennung	Descripción
01		69622030	1	CORPO TERGIPAVIMENTO	SQUEEGEE BODY	CORPS DE SUCEUR	SAUGFUSSKÖRPER	CUERPO LIMPIAPAVIMENTOS
02		67722110	1	GOMMA POSTERIORE 33 SH	REAR RUBBER	BAVETTE ARRIERE	HINTERER SAUGGUMMI	GOMA TRASERA
02A		67722120	1	GOMMA POSTERIORE 40 SH	REAR RUBBER 40	BAVETTE ARRIERE	HINT. SAUGGUMMI	GOMA TRASERA
02B		67722130	1	GOMMA POSTERIORE ANTIOLIO	REAR RUBBER OIL-RESISTANT	BAVETTE ARRIERE ANTI-HUILLE	SAUGGUMMI OELBESTAENDING	GOMA TRASERA ANTI-ACEITE
03		68822250	1	LAMA PREMIGOMMA POSTERIORE	BLADE	PLAQUETTE	LEISTE	LISTON
04		40311040	6	PIASTRINA PREMIGOMMA	PLAQUE	PLAQUETTE	BEFESTIGUNGSAUFLAGE	PLAQUETA
05		71405002	6	SPINA ELASTICA Ø5x14 UNI 6873	SPRING PIN	FOURCHETTE	SPANNSTIFT	PASADOR
06		67722100	1	GOMMA ANTERIORE	FRONT RUBBER	BAVETTE AVANT	VORDERER SAUGGUMMI	GOMA DELANTERA
08		68822240	1	LAMA PREMIGOMMA ANTERIORE	BLADE	PLAQUETTE	LEISTE	LISTON
09		40411010	2	PERNO GUIDA RUOTA	PIN	AXE	BOLZEN	PERNO
10		67020080	2	RUOTA PARACOLPI Ø 80	WHEEL	ROUE	RAD	RUEDA
11		40411020	4	RONDELLA SPECIALE	SPECIAL WASHER	RONDELLE SPECIALE	UNTERLAGSCHEIBE SPEZIAL	ARANDELA ESPECIAL
12		40311010	1	COLONNETTA	STUD BOLT	TIGE	GEWINDEBOLZEN	PRISIONERO
13		40211050	1	COLONNETTA SGANCIO	STUD BOLT	TIGE	GEWINDEBOLZEN	PRISIONERO
14		40311020	1	DADO SPECIALE	SPECIAL NUT	ECROU SPECIAL	SPEZIALMUTTER	TUERCA ESPECIAL
15		40511020	1	CATENELLA	CHAIN	CHAINE	KETTE	CADENA
16		69210600	1	MOLLA A COMPRESSIONE	SPRING	RESSORT	FEDER	RESORTE
17		40212010	1	VOLANTINO	HANDWHEEL	VOLANT	HANDGRIFF	RUEDA DE MANIOBRA
18		67512640	1	TUBO	PIPE	TUBE	ROHR	TUBO
25		71020602		DADO AUT. M6 INOX UNI 7474	LOCK NUT	ECROU AUTOBLOQUANT	STOPMUTTER	TUERCA AUTOBLOCANTE
26		71021002		DADO AUTOBL. M10 UNI 7474	LOCK NUT	ECROU AUTOBLOQUANT	STOPMUTTER	TUERCA AUTOBLOCANTE
27		71010605		DADO M6 INOX UNI 5588	NUT	ECROU	MUTTER	TUERCA
30		70980603		VITE M6X20 TPSEI INOX UNI 5933	SCREW	VIS	SCHRAUBE	TORNILLO
31		70940507		VITE M5X16 TCTC UNI 7687 INOX	SCREW	VIS	SCHRAUBE	TORNILLO
33		71110002		RONDELLA Ø10x21 UNI 6592	WASHER	RONDELLE	UNTERLAGSCHEIBE	ARANDELA
34		70911030		VITE M10X110 TE UNI 5737	SCREW	VIS	SCHRAUBE	TORNILLO
35		71108007		RONDELLA Ø9x24 UNI 6593	WASHER	RONDELLE	UNTERLAGSCHEIBE	ARANDELA
36		A9622002	1	ASSIEME TERGIPAVIMENTO	SQUEEGEE ASSEMBLY	SUCEUR COMPLET	SAUGFUSS KOMPLETT	LIMPIAPAVIMENTOS COMPLETO

GRUPPO TERGI. NTO
SQUEEGEE ASSL
ENSEMBLE DE SUCEUR
SAUGFUSSGRUPPE
GRUPO LIMPIAPAVIMENTOS

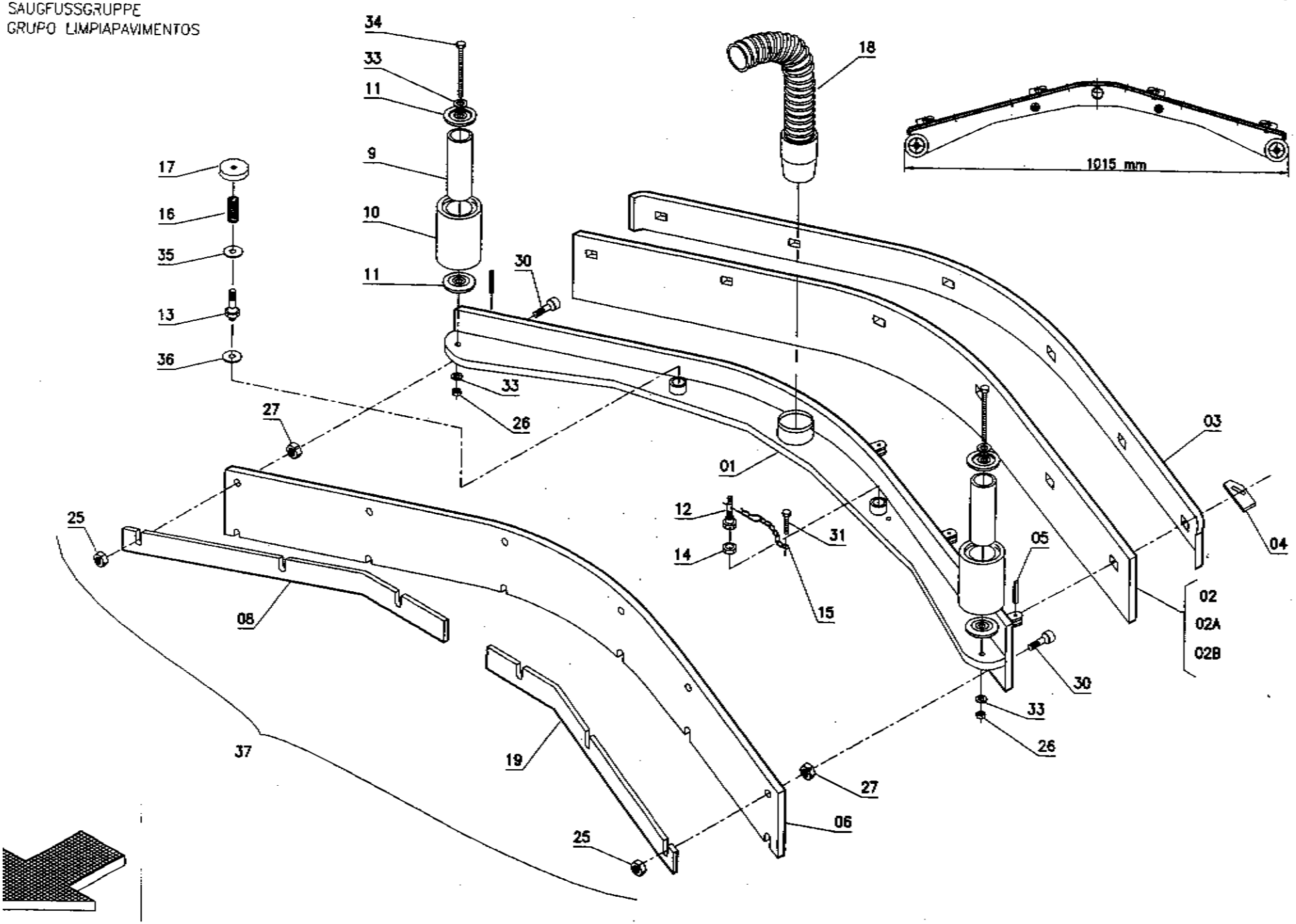

Pos.	Mod.	Codice	Q.tà	Denominazione	Description	Description	Benennung	Descripción
01		69622040	1	CORPO TERGIPAVIMENTO	SQUEEGEE BODY	CORPS DE SUCEUR	SAUGFUSSKÖRPER	CUERPO LIMPIAPAVIMENTOS
02		67707130	1	GOMMA POST. 33 SHORE	REAR RUBBER 33 SHORE	BAVETTE ARRIERE 33 SHORE	HINT. SAUGGUMMI 33 SHORE	GOMA TRASERA 33 SHORE
02A		67707140	1	GOMMA POST. 40 SHORE	REAR RUBBER 40 SHORE	BAVETTE ARRIERE 40 SHORE	HINT. SAUGGUMMI 40 SHORE	GOMA TRASERA 40 SHORE
02B		67707180	1	GOMMA POST. ANTIOLIO	REAR RUBBER OIL-RESISTANT	BAVETTE ARRIERE ANTI-HUILLE	HINT. SAUGGUMMI OELBEST.	GOMA TRASERA ANTI-ACEITE
03		68807060	1	LAMA PREMIGOMMA POSTER.	BLADE	PLAQUETTE	LEISTE	LISTON
04		41811060	6	PIASTRINA FISSAGGIO LAMA	PLATE	PLAQUETTE	BEFESTIGUNG	PLACA
05		71405002	6	SPINA ELASTICA Ø5x14 UNI 6873	SPRING PIN	FOURCHETTE	SPANNSTIFT	PASADOR
06		67707120	1	GOMMA ANTERIORE	FRONT RUBBER	BAVETTE AVANT	VORDERER SAUGGUMMI	GOMA DELANTERA
08		68807050	1	LAMA PREMIGOMMA ANT. DX	RIGHT BLADE	PLAQUETTE DROITE	RECHTE LEISTE	LISTON DERECHO
09		40411010	2	PERNO GUIDA RUOTA	PIN	AXE	BOLZEN	PERNO
10		67020080	2	RUOTA PARACOLPI Ø 80	WHEEL	ROUE	RAD	
11		40411020	4	RONDELLA SPECIALE	SPECIAL WASHER	RONDELLE SPECIALE	UNTERLAGSCHEIBE SPEZIAL	ARANDELA ESPECIAL
12		40311010	1	COLONNETTA	STUD BOLT	TIGE	GEWINDEBOLZEN	PRISIONERO
13		40211050	1	COLONNETTA SGANCIO	STUD BOLT	TIGE	GEWINDEBOLZEN	PRISIONERO
14		40311020	1	DADO SPECIALE	SPECIAL NUT	ECROU SPECIAL	SPEZIALMUTTER	TUERCA ESPECIAL
15		40511020	1	CATENELLA	CHAIN	CHAINE	KETTE	CADENA
16		69210600	1	MOLLA A COMPRESSIONE	SPRING	RESSORT	FEDER	RESORTE
17		40212010	1	VOLANTINO	HANDWHEEL	VOLANT	HANDGRIFF	RUEDA DE MANIOBRA
18		67512640	1	TUBO	PIPE	TUBE	ROHR	TUBO
19		68807070	1	LAMA PREMIGOMMA ANT. SN	LEFT BLADE	PLAQUETTE GAUCHE	LINKE LEISTE	LISTON IZQUIERDO
25		71020602		DADO AUT. M6 INOX UNI 7474	LOCK NUT	ECROU AUTOBLOQUANT	STOPMUTTER	TUERCA AUTOBLOCANTE
26		71021002		DADO AUTOBL. M10 UNI 7474	LOCK NUT	ECROU AUTOBLOQUANT	STOPMUTTER	TUERCA AUTOBLOCANTE
27		71010605		DADO M6 INOX UNI 5588	NUT	ECROU	MUTTER	TUERCA
30		70980603		VITE M6X20 TPSEI INOX UNI 5933	SCREW	VIS	SCHRAUBE	TORNILLO
31		70940507		VITE M5X16 TCTC UNI 7687 INOX	SCREW	VIS	SCHRAUBE	TORNILLO
33		71110002		RONDELLA Ø10x21 UNI 6592	WASHER	RONDELLE	UNTERLAGSCHEIBE	ARANDELA
34		70911030		VITE M10X110 TE UNI 5737	SCREW	VIS	SCHRAUBE	TORNILLO
35		71108007		RONDELLA Ø9x24 UNI 6593	WASHER	RONDELLE	UNTERLAGSCHEIBE	ARANDELA
36		71112002		RONDELLA Ø12x24 UNI 6592	WASHER	RONDELLE	UNTERLAGSCHEIBE	ARANDELA
37		A9622003	1	ASSIEME TERGIPAVIMENTO	SQUEEGEE ASSEMBLY	SUCEUR COMPLET	SAUGFUSS KOMPLETT	LIMPIAPAVIMENTOS COMPLETO

GRUPPO COMA ERGIPAVIMENTO
SQUEEGEE ASS
ENSEMBLE DE SUCEUR
SAUGFUSSGRUPPE
GRUPO LIMPIAPAVIMENTOS

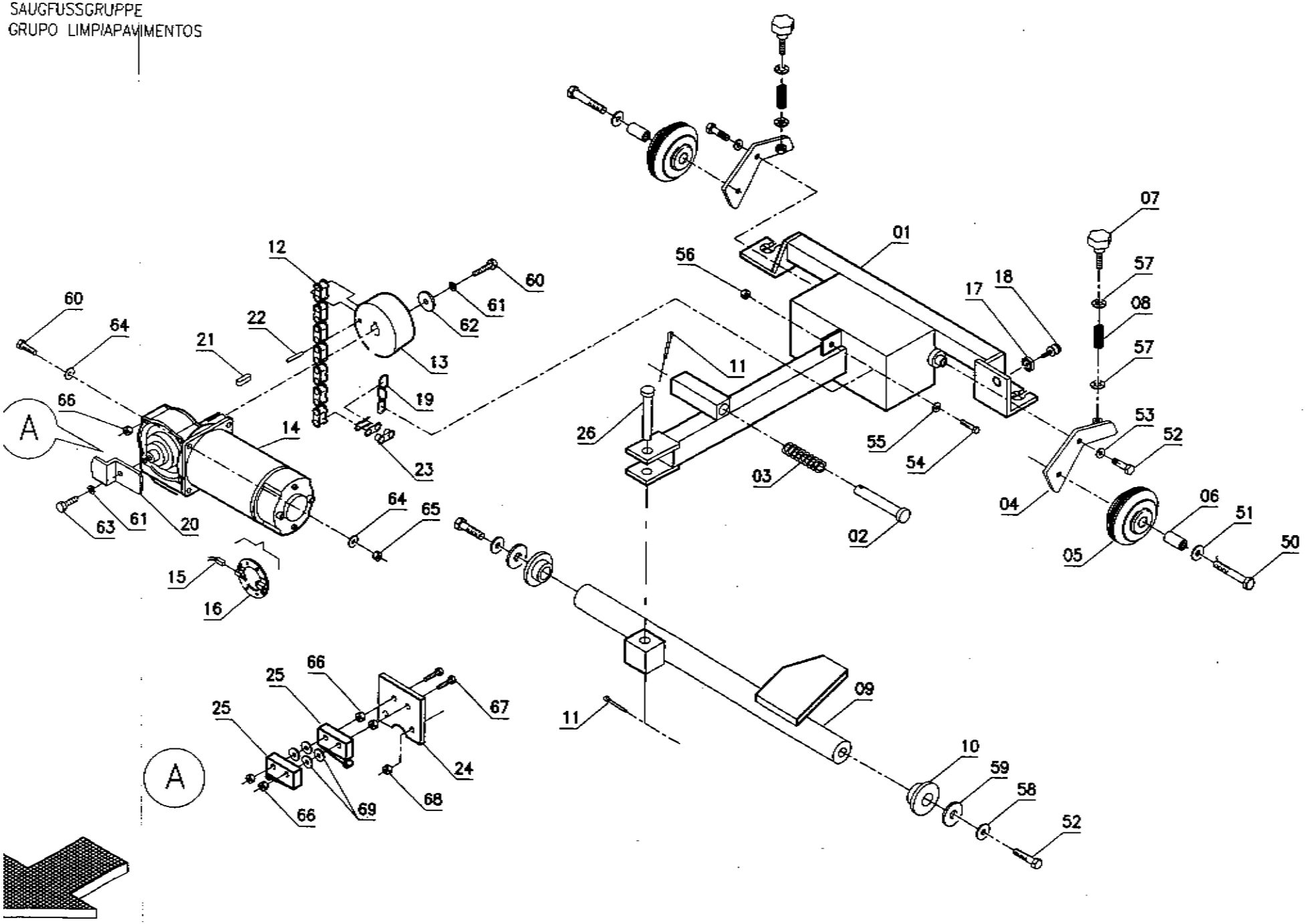

Pos.	Mod.	Codice	Q.tà	Denominazione	Description	Description	Benennung	Descripción
01		42212410	1	BRACCIO TERGIPAVIMENTO	ARM	BRAS	ARM	BRAZO
02		42212420	1	PULSANTE FINECORSA	PUSH BUTTON	BOUTON POUSSOIR	DRUCKKNOPF	PULSADOR
03		69210630	1	MOLLA COMPRESSIONE	SPRING	RESSORT	FEDER	RESORTE
04		40712070	2	STAFFA RUOTINA	SUPPORT	ATTAQUE	HALTERUNG	SOPORTE FIJADOR
05		67010060	2	RUOTA Ø80x35	WHEEL	ROUE	RAD	RUEDA
06		69104070	2	BOCCOLA	BUSHING	BAGUE	BUCHSE	CASQUILLO
07		74008010	2	POMELLO	KNOB	POMMEAU	RENDELSCHRAUBE	POMO
08		69210590	2	MOLLA COMPRESSIONE	SPRING	RESSORT	FEDER	RESORTE
09		42212400	1	ALBERO COMANDO TERGIP.	SHAFT	ARBRE	WELLE	EJE
10		69105060	2	BOCCOLA	BUSHING	BAGUE	BUCHSE	CASQUILLO
11		71502002	2	COPIGLIA Ø2x20 UNI 1336 INOX	SPLIT PIN	GOUPILLE	SPLINT	PASADOR DE ALETAS
12		70300009	1	CATENA	CHAIN	CHAINE	KETTE	CADENA
13		41212040	1	RULLO	ROLLER	GALET	ROLLE	RODILLO
14		68230540	1	MOTORIDUTTORE	GEARED MOTOR	MOTO-REDUCTEUR	GETRIEBEMOTOR	MOTORREDUCTOR
15		71706092	2	SPAZZOLA MOTORE	CARBON BRUSH MOTOR	CHARBON MOTEUR	KOHLEBÜRSTE	ESCOBILLA MOTOR
16		72901045	1	ANELLO PORTASPAZZOLE	CARBON BRUSH HOLDER	PORTE-CHARBON	KOHLEBÜRSTENHALTERUNG	PORTACEPILLOS
17		40312190	1	VOLANTINO Ø40x9 M10	HANDWHEEL	VOLANT	HANDGRIFF	RUEDA DE MANIOBRA
18		40312180	1	REGISTRO INCLINAZIONE	ADJUSTER	REGLAGE	VERSTELLSCHRAUBE	REGULADOR
19		42212370	1	CATENA N.3 ANELLI	CHAIN	CHAINE	KETTE	CADENA
20		41212050	1	LEVA	LEVER	LEVIER	HEBEL	PALANCA
21		70405052	1	CHIAVETTA 5x5x20 UNI 6604/69	KEY	CLAVETTE	KEIL	CLAVIJA
22		71404003	1	SPINA Ø4x36 UNI 6873	SPRING PIN	FOURCHETTE	SPANNSTIFT	PASADOR
23		70300004	1	GIUNTO CATENA	JOINT CHAIN	ATTACHE RAPID CHAINE	KETTENSCHLOSS	ESLABON
24		42212440	1	STAFFA MICRO	SUPPORT	ATTAQUE	HALTERUNG	SOPORTE FIJADOR
25		72105003	2	MICROINTERRUTTORE	MICROSWITCH	MICRO-INTERRUPTEUR	MIKROSCHALTER	MICROINTERRUPTOR
26		74620009	1	PERNO	PIN	AXE	BOLZEN	PERNO
50		70911024		VITE M10x60 TE UNI 5737	SCREW	VIS	SCHRAUBE	TORNILLO
51		71110002		RONDELLA Ø10x21 UNI 6592	WASHER	RONDELLE	UNTERLAGSCHEIBE	ARANDELA
52		70910803		VITE M8x16 TE UNI 5739	SCREW	VIS	SCHRAUBE	TORNILLO
53		71108003		RONDELLA Ø8x17 UNI 6592	WASHER	RONDELLE	UNTERLAGSCHEIBE	ARANDELA
54		70910611		VITE M6x20 TE UNI 5739 INOX	SCREW	VIS	SCHRAUBE	TORNILLO
55		71106006		RONDELLA Ø 6x18 INOX UNI 6593	WASHER	RONDELLE	UNTERLAGSCHEIBE	ARANDELA
56		71020602		DADO AUT. M6 INOX UNI 7474	LOCK NUT	ECROU AUTOBLOQUANT	STOPMUTTER	TUERCA AUTOBLOCANTE
57		71308001		RONDELLA DENTELLATA Ø8	LOCK WASHER	RONDELLE FREIN	ZAHNSCHEIBE	ARANDELA DENTADA
58		71108009		RONDELLA Ø8 GROWER	WASHER	RONDELLE	UNTERLAGSCHEIBE	ARANDELA
59		71108008		RONDELLA Ø 9x32 UNI 6593	WASHER	RONDELLE	UNTERLAGSCHEIBE	ARANDELA
60		70910610		VITE M6x20 TE UNI 5739	SCREW	VIS	SCHRAUBE	TORNILLO
61		71106009		RONDELLA GROWER Ø6	LOCK WASHER	RONDELLE FREIN	ZAHNSCHEIBE	ARANDELA DENTADA
62		71106015		RONDELLA D.6X24 INOX UNI 6593	WASHER	RONDELLE	UNTERLAGSCHEIBE	ARANDELA
63		70910607		VITE M6X16 TE UNI 5739	SCREW	VIS	SCHRAUBE	TORNILLO
64		71106001		RONDELLA Ø6x12 UNI 6592	WASHER	RONDELLE	UNTERLAGSCHEIBE	ARANDELA
65		71020601		DADO M6 AUTOBL. UNI 7474	LOCK NUT	ECROU AUTOBLOQUANT	STOPMUTTER	TUERCA AUTOBLOCANTE
66		71010501		DADO M5 UNI 5587	NUT	ECROU	MUTTER	TUERCA
67		70910507		VITE M5X40 TE UNI 5739	SCREW	VIS	SCHRAUBE	TORNILLO
68		71020501		DADO AUTOBL. M5 UNI 7473	LOCK NUT	ECROU AUTOBLOQUANT	STOPMUTTER	TUERCA AUTOBLOCANTE
69		71105002		RONDELLA Ø5X11 UNI 6592	WASHER	RONDELLE	UNTERLAGSCHEIBE	ARANDELA

GRUPPO TELAIO CARROZZERIA
ASSEMBLY FRAME BODYWORK
GROUPE DE CHASSIS–CARROSERIE
GRUPPE FAHRGESTELL–KAROSSERIE
GRUPO BASTIDOR–CARROCERIA

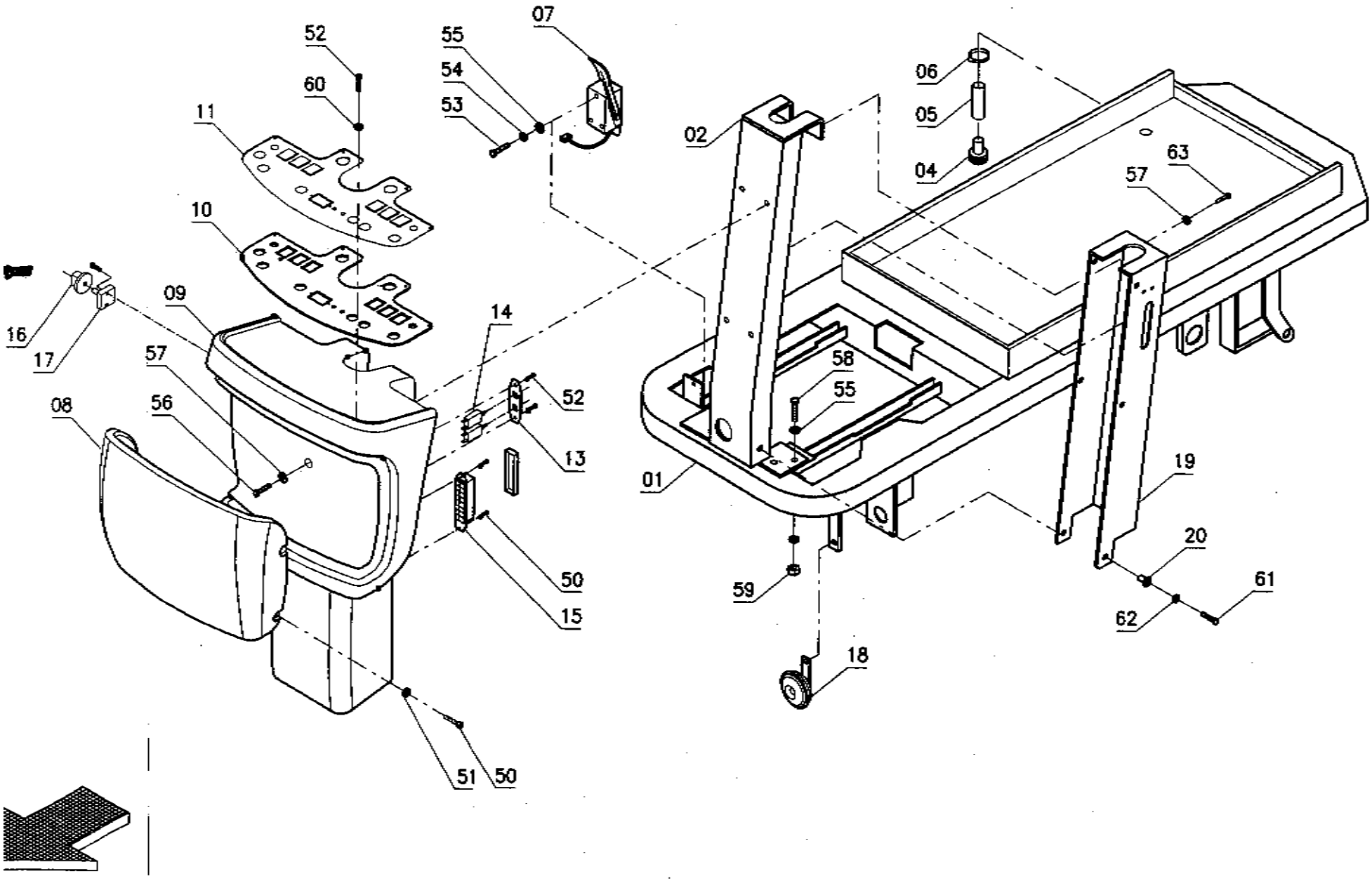

Pos.	Mod.	Codice	Q.tà	Denominazione	Description	Description	Benennung	Descripción
01		69922500	1	TELAIO	FRAME	CHASSIS	RAHMEN	BASTIDOR
02		69922600	1	TELAIO	FRAME	CHASSIS	RAHMEN	BASTIDOR
04		41336110	1	TAPPO	CAP	CAPUCHON	KAPPE	TAPON
05		67522240	1	TUBO POLAR	PIPE	TUBE	ROHR	TUBO
06		74220061	1	FASCETTA A VITE	CLAMP	COLLIER	BRIDE	ABRAZADERA
07		74802008	1	PEDALE	PEDAL	PEDALE	PEDAL	PEDAL
08		42246360	1	CARTER MUSETTO	COVER	CARTER	ABDECKUNG	CARTER
09		42246350	1	RIVESTIMENTO ANTERIORE	COVER	CARTER	ABDECKUNG	CARTER
10		42246340	1	LAMIERA CRUSCOTTO	PLATE	TOLE	PLATTE	CHAPA
11		66401336	1	ETICHETTA CRUSCOTTO	DECAL	ETIQUETTE	SCHILD	ETIQUETA
13		42251210	1	PIASTRINA DISGIUNTORI	PLAQUE	PLAQUETTE	BEFESTIGUNGSAUFLAGE	PLAQUETA
14		72106006	2	DISGIUNTORE 3,5A	CONTACT BREAKER	DISJONCTEUR	AUFTRENNER	DISYUNTOR
15		72400014	1	PORTAFUSIBILI	FUSEHOLDER	PORTE FUSIBLES	SICHERUNGSHALTER	PORTAFUSIBLES
16		74100020	1	MANOPOLA	KNOB	POIGNEE	DREHGRIFF	EMPUÑADURA
17		68303150	1	COMMUTATORE	COMMUTATOR	COMMUTATEUR	SCHALTUNG	CONMUTADOR
18		72905011	1	CLAXON	HORN	KLAXON	HUPE	BOCINA
19		42246310	1	CARTER ALBERO SUP.	COVER	CARTER	ABDECKUNG	CARTER
20		69101060	2	BOCCOLA	BUSHING	BAGUE	BUCHSE	CASQUILLO
50		70950504		VITE M5x35 TSC UNI 7689 INOX	SCREW	VIS	SCHRAUBE	TORNILLO
51		40247030		RONDELLA SPECIALE	SPECIAL WASHER	RONDELLE SPECIALE	UNTERLAGSCHEIBE SPEZIAL	ARANDELA ESPECIAL
52		70943901		VITE Ø3.9X10 UNI 6954 AUTOF.	SCREW	VIS	SCHRAUBE	TORNILLO
53		70910803		VITE M8x16 TE UNI 5739	SCREW	VIS	SCHRAUBE	TORNILLO
54		71108009		RONDELLA Ø8 GROWER	WASHER	RONDELLE	UNTERLAGSCHEIBE	ARANDELA
55		71108003		RONDELLA Ø8x17 UNI 6592	WASHER	RONDELLE	UNTERLAGSCHEIBE	ARANDELA
56		70910610		VITE M6x20 TE UNI 5739	SCREW	VIS	SCHRAUBE	TORNILLO
57		71106007		RONDELLA Ø6x24 UNI 6593	WASHER	RONDELLE	UNTERLAGSCHEIBE	ARANDELA
58		70910808		VITE M8x25 TE UNI 5739	SCREW	VIS	SCHRAUBE	TORNILLO
59		71020801		DADO AUTOBL. M8 UNI 7474	LOCK NUT	ECROU AUTOBLOQUANT	STOPMUTTER	TUERCA AUTOBLOCANTE
60		71104006		RONDELLA Ø4X10 NYLON	WASHER	RONDELLE	UNTERLAGSCHEIBE	ARANDELA
61		70910610		VITE M6x20 TE UNI 5739	SCREW	VIS	SCHRAUBE	TORNILLO
62		71106005		RONDELLA Ø6x18 UNI 6593	WASHER	RONDELLE	UNTERLAGSCHEIBE	ARANDELA
63		70940605		VITE M6X25 TCTC UNI 7687	SCREW	VIS	SCHRAUBE	TORNILLO
64		71020601		DADO M6 AUTOBL. UNI 7474	LOCK NUT	ECROU AUTOBLOQUANT	STOPMUTTER	TUERCA AUTOBLOCANTE

GRUPPO TELAI[illegible]ROZZERIA
ASSEMBLY FRA[illegible]ODYWORK
GROUPE DE CHASSIS-CARROSERIE
GRUPPE FAHRGESTELL-KAROSSERIE
GRUPO BASTIDOR-CARROCERIA

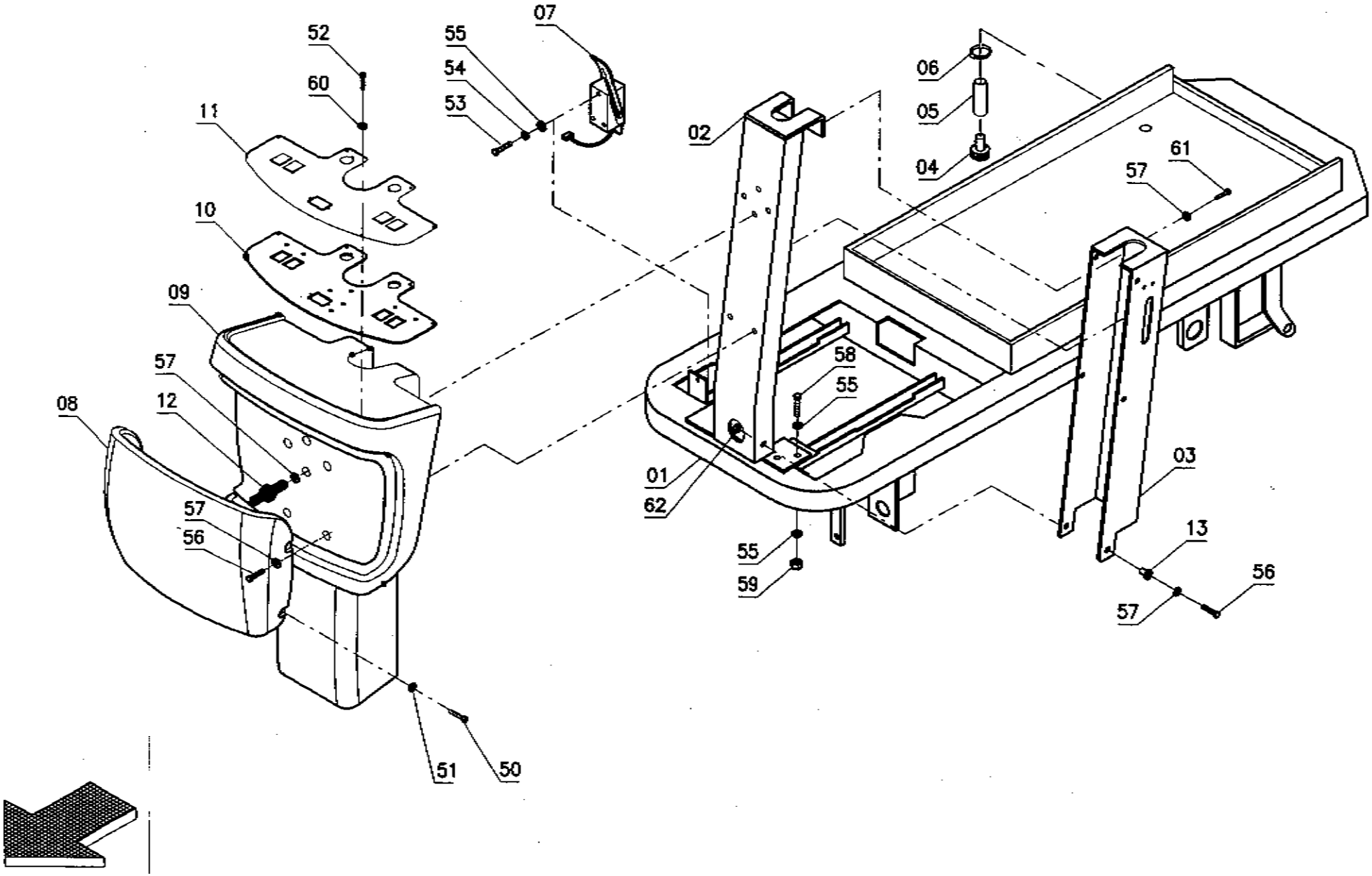

Pos.	Mod.	Codice	Q.tà	Denominazione	Description	Description	Benennung	Descripción
01		69922500	1	TELAIO	FRAME	CHASSIS	RAHMEN	BASTIDOR
02		69922600	1	TELAIO	FRAME	CHASSIS	RAHMEN	BASTIDOR
03		42246310	1	CARTER ALBERO SUP.	COVER	CARTER	ABDECKUNG	CARTER
04		41336110	1	TAPPO	CAP	CAPUCHON	KAPPE	TAPON
05		67522240	1	TUBO POLAR	PIPE	TUBE	ROHR	TUBO
06		74220061	1	FASCETTA A VITE	CLAMP	COLLIER	BRIDE	ABRAZADERA
07		74802008	1	PEDALE	PEDAL	PEDALE	PEDAL	PEDAL
08		42246360	1	CARTER MUSETTO	COVER	CARTER	ABDECKUNG	CARTER
09		42246350	1	RIVESTIMENTO ANTERIORE	COVER	CARTER	ABDECKUNG	CARTER
10		42246390	1	LAMIERA CRUSCOTTO	PLATE	TOLE	PLATTE	CHAPA
11		66401357	1	ETICHETTA CRUSCOTTO	DECAL	ETIQUETTE	SCHILD	ETIQUETA
12		42251140	2	COLONNETTA FISS. PANN.	STUD BOLT	TIGE	GEWINDEBOLZEN	PRISIONERO
13		69101060	2	BOCCOLA	BUSHING	BAGUE	BUCHSE	CASQUILLO
50		70950504		VITE M5x35 TSC UNI 7689 INOX	SCREW	VIS	SCHRAUBE	TORNILLO
51		40247030		RONDELLA SPECIALE	SPECIAL WASHER	RONDELLE SPECIALE	UNTERLAGSCHEIBE SPEZIAL	ARANDELA ESPECIAL
52		70943901		VITE Ø3.9X10 UNI 6954 AUTOF.	SCREW	VIS	SCHRAUBE	TORNILLO
53		70910803		VITE M8x16 TE UNI 5739	SCREW	VIS	SCHRAUBE	TORNILLO
54		71108009		RONDELLA Ø8 GROWER	WASHER	RONDELLE	UNTERLAGSCHEIBE	ARANDELA
55		71108003		RONDELLA Ø8x17 UNI 6592	WASHER	RONDELLE	UNTERLAGSCHEIBE	ARANDELA
56		70910610		VITE M6x20 TE UNI 5739	SCREW	VIS	SCHRAUBE	TORNILLO
57		71106007		RONDELLA Ø6x24 UNI 6593	WASHER	RONDELLE	UNTERLAGSCHEIBE	ARANDELA
58		70910808		VITE M8x25 TE UNI 5739	SCREW	VIS	SCHRAUBE	TORNILLO
59		71020801		DADO AUTOBL. M8 UNI 7474	LOCK NUT	ECROU AUTOBLOQUANT	STOPMUTTER	TUERCA AUTOBLOCANTE
60		71104006		RONDELLA Ø4X10 NYLON	WASHER	RONDELLE	UNTERLAGSCHEIBE	ARANDELA
61		70940605		VITE M6X25 TCTC UNI 7687	SCREW	VIS	SCHRAUBE	TORNILLO
62		71020601		DADO M6 AUTOBL. UNI 7474	LOCK NUT	ECROU AUTOBLOQUANT	STOPMUTTER	TUERCA AUTOBLOCANTE

COMPONENTI EL
ELECTRIC COMP .TS
COMPOSANTS ELECTRIQUES
ELEKTROTEILE
COMPONENTES ELECTRICOS

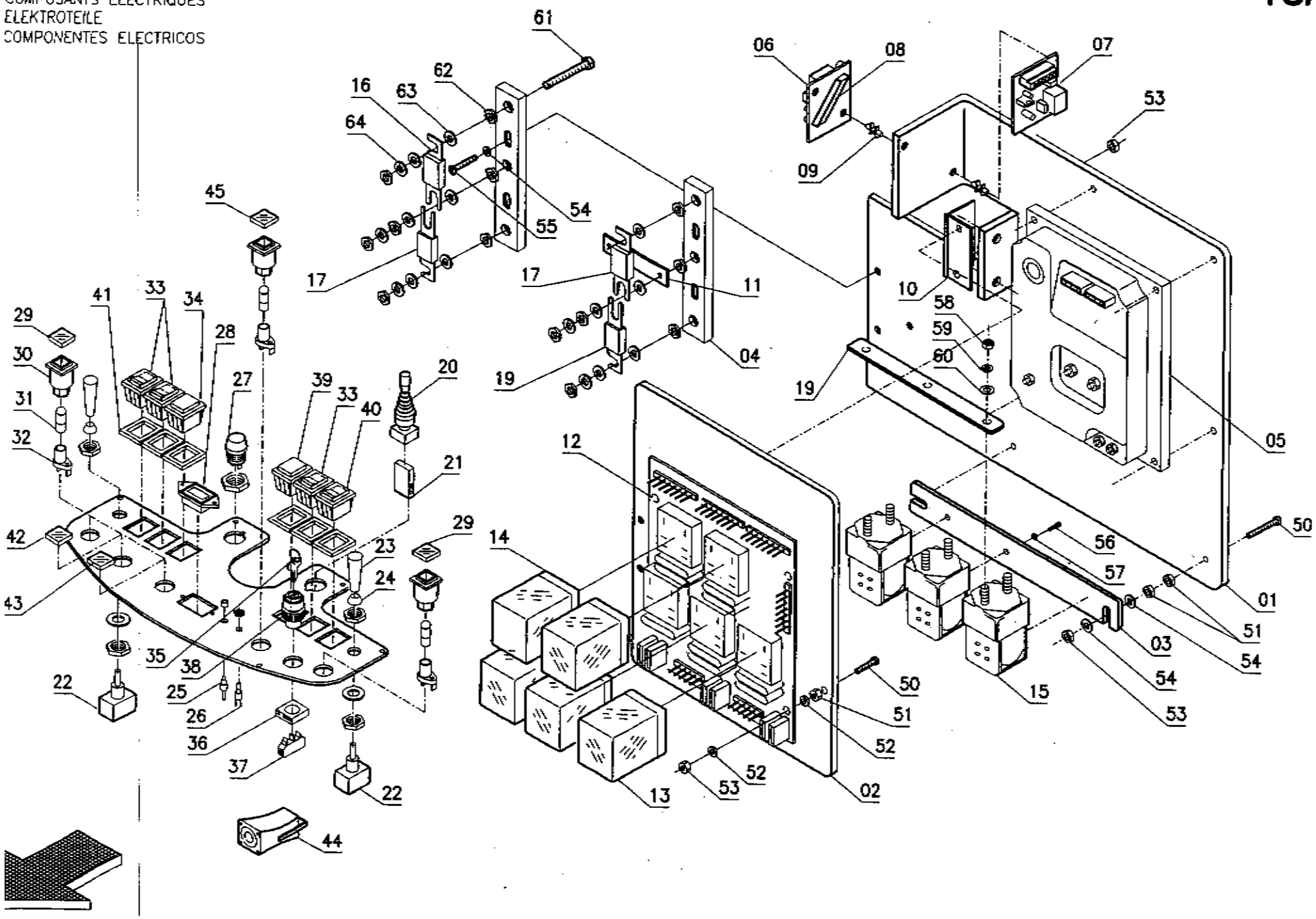

Pos.	Mod.	Codice	Q.tà	Denominazione	Description	Description	Benennung	Descripción
01		42251100	1	PANNELLO IMP. ELETT.	PANEL	PANNEAU	BLECH	PANEL
02		42251110	1	STAFFA SCHEDA RELE'	SUPPORT	ATTAQUE	HALTERUNG	SOPORTE FIJADOR
03		41651030	1	SUPPORTO	SUPPORT	SUPPORT	HALTERUNG	SOPORTE
04		72400009	2	PORTAFUSIBILE DOPPIO	FUSEHOLDER	PORTE-FUSIBLE	SICHERUNGSHALTER	PORTAFUSIBLE
05		67900036	1	SCHEDA CHOPPER	CHOPPER CARD	VARIATEUR ELECTRONIQUE	ELEKTRONIKKARTE	FICHA CHOPPER
06		67900054	1	SCHEDA RITARDO SPAZZOLE	CHECK CARD DELAY BRUSHES	PLAQUE RETARD BRUSHES	KONTROLLEL. VERSPÄTUNG	FICHA RETARDO CEPILLOS
07		67903001	1	SCHEDA CONTROLLO BATTERIE	CHECK CARD BATTERIES	PLAQUE CONTROLE BATTERIES	KONTROLLEL. BATTERIEN	FICHA CONTROL BATTERIAS
08		80930003	2	PROFILO MOUSSE	PROFILE	PROFIL	PROFIL	PERFIL
09		72903009	4	AGGANCIO	COUPLER	ACCROCHAGE	SCHNELLVERSCHLUSS	ENGANCHE
10		41046770	1	CERNIERA	HINGE	CHARNIERE	SCHARNIER	BISAGRA
11		41251090	1	PONTE FUSIBILI	BRIDGE	PONTAGE	VERBINDUNGSBRÜCKE	PUENTE
12		67900029	1	SCHEDA CONTR. COMANDI	CHECK CARD CONTROLS	PLAQUE CONTR. COMMANDES	KONTROLLEL. SCHALTUNGEN	FICHA CONTROL MANDOS
13		68420410	1	RELÈ	RELAY	RELAIS	RELAIS	RELE
14		68420510	4	RELÈ	RELAY	RELAIS	RELAIS	RELE
15		68430110	3	TELERUTTORE 36V	REMOTE CONTROL SWITCH	TELERUPTEUR	SCHÜTZ	TELERRUPTOR
16		72403502	1	FUSIBILE 35A	FUSE	FUSIBLE	SICHERUNG	FUSIBLE
17		72408001	1	FUSIBILE PROTETTO 80A	FUSE	FUSIBLE	SICHERUNG	FUSIBLE
18		72416001	1	FUSIBILE 160A	FUSE	FUSIBLE	SICHERUNG	FUSIBLE
19		41651020	1	PONTE TELERUTTORI	BRIDGE	PONTAGE	VERBINDUNGSBRÜCKE	PUENTE
20		68303130	1	MANIPOLATORE MARCIA	MANIPULATOR	MANIPULATEUR	MANIPULATOR	MANIPULADOR
21		68303140	1	CONTATTO	CONTACT	CONTACT	KONTAKT	CONTACTO
22		40651110	2	COMMUTATORE	COMMUTATOR	COMMUTATEUR	SCHALTUNG	CONMUTADOR
23		74100050	2	MANOPOLA	KNOB	POIGNEE	HANDGRIFF	EMPUÑADURA
24		72908005	2	CAPPUCCIO	CAP	CAPUCHON	KAPPE	TAPON
25		72300108	1	LED	LED	LED	LED	LED
26		72105015	1	MICROINTERRUTTORE	MICROSWITCH	MICROINTERRUPTEUR	MIKROSCHALTER	MICROINTERRUPTOR
27		72905009	1	PULSANTE	PUSH BUTTON	BOUTON POUSSOIR	DRUCKKNOPF	PULSADOR
28		72904002	1	CONTAORE	HOUR METER	COMPTEUR HORAIRE	BETRIEBSSTUNDENZÄHLER	CUENTAHORAS
29		72300214	2	VETRO SPIA GIALLO	YELLOW CRISTAL	CABOCHON TEMOIN JAUNE	GELBE GLASLAMPE	VIDRIO LAMPARA AMARILLO
30		72300201	5	CORPO SPIA	BODY	EMBASE DE VOYANT	GEHÄUSE	CUERPO LAMPARA TESTIGO
31		72300006	5	LAMPADA 48V 3W	ELECTRIC BULB	AMPOULE	GLÜHLAMPE	LAMPARA
32		72300207	5	PORTALAMPADA	LAMP HOLDER	DOUILLE	LAMPENFASSUNG	PORTALAMPARA
33		72102005	3	INTERRUTTORE	SWITCH	INTERRUPTEUR	SCHALTER	INTERRUPTOR
34		72300117	1	SEGNALE BATTERIE	BATTERY WARNING LIGHT	TEMOIN DE BATTERIES	BATTERIESIGNAL	SEÑAL BATERIAS
35		72908017	1	CHIAVE	KEY	CLEF	SCHLÜSSEL	LLAVE
36		72199018	1	FLANGIA PER CONTATTO	FLANGE	FLASQUE	FLANSCH	BRIDA
37		72107005	1	CONTATTO	CONTACT	CONTACT	KONTAKT	CONTACTO
38		72199015	1	INTERRUTTORE A CHIAVE	SWITCH WITH KEY	INTERRUPTEUR A CLEF	SCHLÜSSELSCHALTER	INTERRUPTOR CON LLAVE
39		72300216	1	COPRIFORO	COVER	COUVERCLE	DECKEL	CUBREAGUJERO
40		72101006	1	DEVIATORE	SWITCH	INTERRUPTEUR	SCHALTER	DESVIADOR
41		67400160	6	GUARNIZIONE	GASKET	JOINT	DICHTUNG	JUNTA
42		72300204	1	VETRO SPIA ROSSO	RED CRISTAL	CABOCHON TEMOIN ROUGE	ROTE GLASLAMPE	VIDRIO LAMPARA ROJO
43		72300205	1	VETRO SPIA ROSSO PARKING	RED CRISTAL	CABOCHON TEMOIN ROUGE	ROTE GLASLAMPE	VIDRIO LAMPARA ROJO
44		72905016	1	CLACSON	HORN	KLAXON	HUPE	BOCINA
45		72300203		VETRO SPIA VERDE	GREEN CRISTAL	CABOCHON TEMOIN VERT	GRÜNE GLASLAMPE	VIDRIO LAMPARA VERDE
50		70910402		VITE M4x20 TE UNI 5739	SCREW	VIS	SCHRAUBE	TORNILLO
51		71010401		DADO M4 UNI 5587	NUT	ECROU	MUTTER	TUERCA
52		71104004		RONDELLA Ø4x12 POLIETILENE	WASHER	RONDELLE	UNTERLAGSCHEIBE	ARANDELA
53		71020401		DADO AUTOBL. M4 UNI 7473	LOCK NUT	ECROU AUTOBLOQUANT	STOPMUTTER	TUERCA AUTOBLOCANTE
54		71104001		RONDELLA Ø4x9 UNI 6592	WASHER	RONDELLE	UNTERLAGSCHEIBE	ARANDELA
55		70920405		VITE M4x16 TC UNI 6107	SCREW	VIS	SCHRAUBE	TORNILLO
56		70920401		VITE M4x6 TC INOX UNI 6107	SCREW	VIS	SCHRAUBE	TORNILLO
57		71304001		RONDELLA Ø4 DENT.	LOCK WASHER	RONDELLE FREIN	ZAHNSCHEIBE	ARANDELA DENTADA
58		71010805		DADO M8 OTTONE UNI 5588	NUT BRASS	ECROU LAITON	MUTTER MESSING	TUERCA LATON
59		71108009		RONDELLA Ø8 GROWER	WASHER	RONDELLE	UNTERLAGSCHEIBE	ARANDELA
60		71108003		RONDELLA Ø8x17 UNI 6592	WASHER	RONDELLE	UNTERLAGSCHEIBE	ARANDELA
61		70911019		VITE M10X30 TE UNI 5739 OTTONE	SCREW	VIS	SCHRAUBE	TORNILLO
62		[illegible]07		DADO M10 OTTONE UNI 5589	NUT	[illegible]ROU	MUTTER	TUERCA
63		[illegible]10		RONDELLA Ø10x21 OTTONE	WASHER BRASS	[illegible]NDELLE LAITON	UNTERLAGSCHEIBE MESSING	ARANDELA L[illegible]
64		[illegible]07		RONDELLA GROWER Ø10	LOCK WASHER	[illegible]NDELLE FREIN	ZAHNSCHEIBE	ARANDELLA D[illegible]

COMPONENTI EL[illegible]I
ELECTRIC COMP[illegible]S
COMPOSANTS ELECTRIQUES
ELEKTROTEILE
COMPONENTES ELECTRICOS

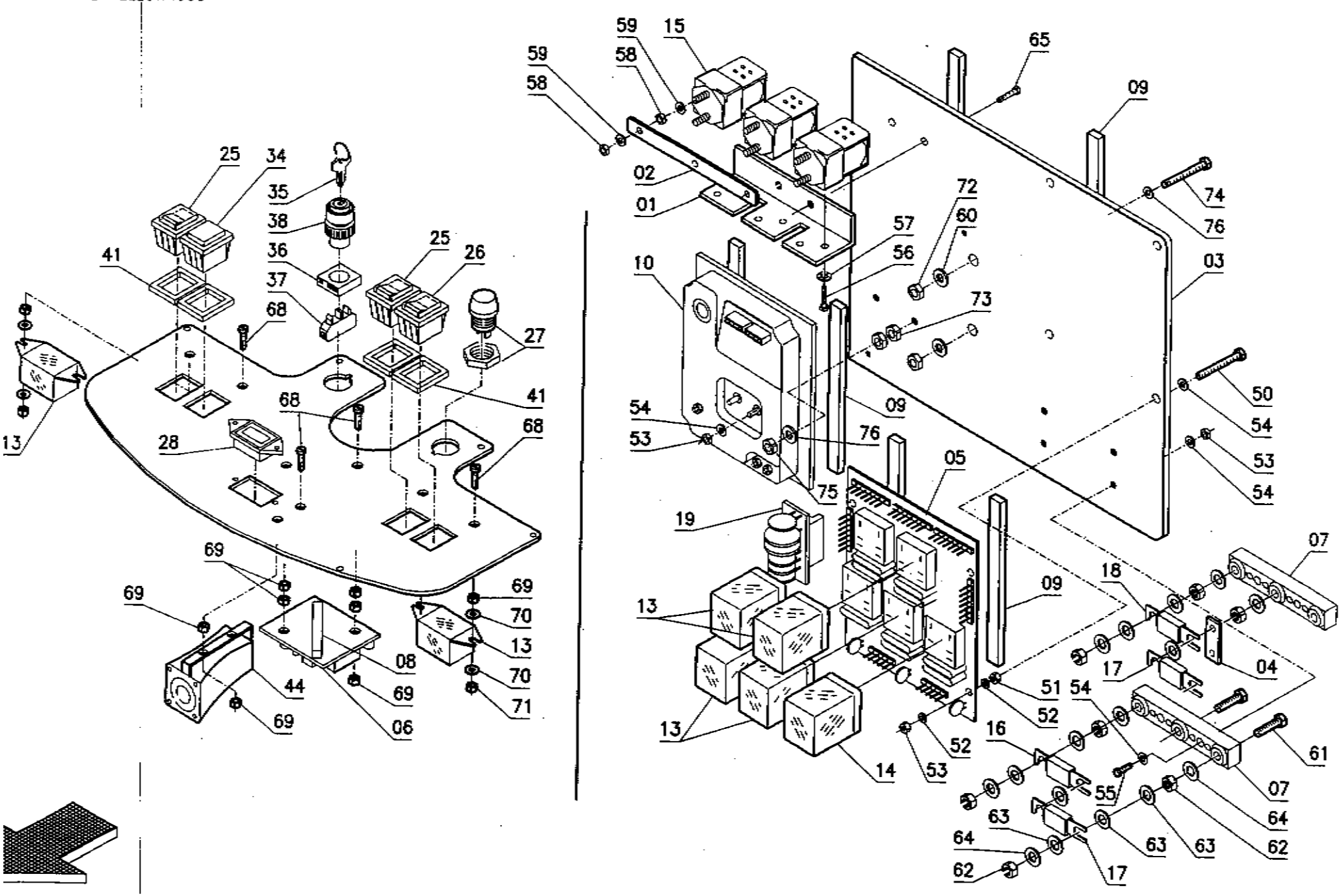

Pos.	Mod.	Codice	Q.tà	Denominazione	Description	Description	Benennung	Descripción
01		40351070	1	STAFFA TELERUTTORI	SUPPORT	ATTAQUE	HALTERUNG	SOPORTE FIJADOR
02		41651020	1	PONTE TELERUTTORI	BRIDGE	PONTAGE	VERBINDUNGSBRÜCKE	PUENTE
03		42251120	1	PANNELLO IMPIANTO ELET.	PANEL	PANNEAU	BLECH	PANEL
04		42251130	1	PONTE FUSIBILE	BRIDGE	PONTAGE	VERBINDUNGSBRÜCKE	PUENTE
05		67900058	1	SCHEDA CONTR. COMANDI	CHECK CARD CONTROLS	PLAQUE CONTR. COMMANDES	KONTROLLEL. SCHALTUNGEN	FICHA CONTROL MANDOS
06		67903001	1	SCHEDA CONTROLLO BATTERIE	CHECK CARD BATTERIES	PLAQUE CONTROLE BATTERIES	KONTROLLEL. BATTERIEN	FICHA CONTROL BATTERIAS
07		72400009	2	PORTAFUSIBILE DOPPIO	FUSEHOLDER	PORTE-FUSIBLE	SICHERUNGSHALTER	PORTAFUSIBLE
08		67406010	1	GUARNIZIONE 10X10X60	GASKET	JOINT	DICHTUNG	JUNTA
09		67406110	6	GUARNIZIONE 10X10X140	GASKET	JOINT	DICHTUNG	JUNTA
10		67900036	1	SCHEDA CHOPPER	CHOPPER CARD	VARIATEUR ELECTRONIQUE	ELEKTRONIKKARTE	FICHA CHOPPER
13		68420510	5	RELÈ	RELAY	RELAIS	RELAIS	RELE
14		68420410	1	RELÈ	RELAY	RELAIS	RELAIS	RELE
15		68430110	3	TELERUTTORE 36V	REMOTE CONTROL SWITCH	TELERUPTEUR	SCHÜTZ	TELERRUPTOR
16		72403502	1	FUSIBILE 35A	FUSE	FUSIBLE	SICHERUNG	FUSIBLE
17		72408001	2	FUSIBILE PROTETTO 80A	FUSE	FUSIBLE	SICHERUNG	FUSIBLE
18		72416001	1	FUSIBILE 160A	FUSE	FUSIBLE	SICHERUNG	FUSIBLE
19		67900059	1	SCHEDA FUSIBILI	CHECK CARD FUSES	PLAQUE CONTROLE FUSIBLES	KONTROLLKARTE SICHERUNGEN	FICHA CONTROL FUSIBLES
25		72101012	2	DEVIATORE	SWITCH	INTERRUPTEUR	SCHALTER	DESVIADOR
26		72101013	1	DEVIATORE MOMENTANEO	SWITCH	INTERRUPTEUR	SCHALTER	DESVIADOR
27		72905009	1	PULSANTE	PUSH BUTTON	BOUTON POUSSOIR	DRUCKKNOPF	PULSADOR
28		72904002	1	CONTAORE	HOUR METER	COMPTEUR HORAIRE	BETRIEBSSTUNDENZÄHLER	CUENTAHORAS
34		72300117	1	SEGNALE BATTERIE	BATTERY WARNING LIGHT	TEMOIN DE BATTERIES	BATTERIESIGNAL	SEÑAL BATERIAS
35		72908017	1	CHIAVE	KEY	CLEF	SCHLÜSSEL	LLAVE
36		72199018	1	FLANGIA PER CONTATTO	FLANGE	FLASQUE	FLANSCH	BRIDA
37		72107005	1	CONTATTO	CONTACT	CONTACT	KONTAKT	CONTACTO
38		72199015	1	INTERRUTTORE A CHIAVE	SWITCH WITH KEY	INTERRUPTEUR A CLEF	SCHLÜSSELSCHALTER	INTERRUPTOR CON LLAVE
41		67400160	4	GUARNIZIONE	GASKET	JOINT	DICHTUNG	JUNTA
44		72905016	1	CLACSON	HORN	KLAXON	HUPE	BOCINA
50		70910402		VITE M4x20 TE UNI 5739	SCREW	VIS	SCHRAUBE	TORNILLO
51		71010401		DADO M4 UNI 5587	NUT	ECROU	MUTTER	TUERCA
52		71104004		RONDELLA Ø4x12 POLIETILENE	WASHER	RONDELLE	UNTERLAGSCHEIBE	ARANDELA
53		71020401		DADO AUTOBL. M4 UNI 7473	LOCK NUT	ECROU AUTOBLOQUANT	STOPMUTTER	TUERCA AUTOBLOCANTE
54		71104001		RONDELLA Ø4x9 UNI 6592	WASHER	RONDELLE	UNTERLAGSCHEIBE	ARANDELA
55		70920406		VITE M4X20 TC UNI 6107 INOX	SCREW	VIS	SCHRAUBE	TORNILLO
56		70920401		VITE M4x6 TC INOX UNI 6107	SCREW	VIS	SCHRAUBE	TORNILLO
57		71304001		RONDELLA Ø4 DENT.	LOCK WASHER	RONDELLE FREIN	ZAHNSCHEIBE	ARANDELA DENTADA
58		71010805		DADO M8 OTTONE UNI 5588	NUT BRASS	ECROU LAITON	MUTTER MESSING	TUERCA LATON
59		71108009		RONDELLA Ø8 GROWER	WASHER	RONDELLE	UNTERLAGSCHEIBE	ARANDELA
60		71108003		RONDELLA Ø8x17 UNI 6592	WASHER	RONDELLE	UNTERLAGSCHEIBE	ARANDELA
61		70910812		VITE M8x35 TE UNI 5739	SCREW	VIS	SCHRAUBE	TORNILLO
62		71010801		DADO M8 UNI 5588	NUT	ECROU	MUTTER	TUERCA
63		71108004		RONDELLA Ø8x17 OTTONE	WASHER	RONDELLE	UNTERLAGSCHEIBE	ARANDELA
64		71108009		RONDELLA Ø8 GROWER	WASHER	RONDELLE	UNTERLAGSCHEIBE	ARANDELA
65		70910605		VITE M6x14 TE UNI 5739	SCREW	VIS	SCHRAUBE	TORNILLO
68		70970302		VITE M3X16 TPS UNI 6109 INOX	SCREW	VIS	SCHRAUBE	TORNILLO
69		71010301		DADO M3 UNI 5587 INOX	NUT	ECROU	MUTTER	TUERCA
70		71103002		RONDELLA Ø3x8 UNI 6593	WASHER	RONDELLE	UNTERLAGSCHEIBE	ARANDELA
71		71020301		DADO AUTOBL. M3 UNI 7473	LOCK NUT	ECROU AUTOBLOQUANT	STOPMUTTER	TUERCA AUTOBLOCANTE
72		71020801		DADO AUTOBL. M8 UNI 7474	LOCK NUT	ECROU AUTOBLOQUANT	STOPMUTTER	TUERCA AUTOBLOCANTE
73		71010501		DADO M5 UNI 5587	NUT	ECROU	MUTTER	TUERCA
74		70940506		VITE M5x30 TCTC UNI 7687	SCREW	VIS	SCHRAUBE	TORNILLO
75		71020501		DADO AUTOBL. M5 UNI 7473	LOCK NUT	ECROU AUTOBLOQUANT	STOPMUTTER	TUERCA AUTOBLOCANTE
76		71105003		RONDELLA Ø5x15 UNI 6593	WASHER	RONDELLE	UNTERLAGSCHEIBE	ARANDELA